DWUKIERUNKOWE ZASUWY NOŻOWE

PRZEGLĄD

Zasuwa nożowa serii Bray 752/752HP została zaprojektowana z myślą o niezrównanej wydajności w wymagających zastosowaniach przemysłowych. Jej dwuczęściowy, skręcany korpus mechanicznie utrzymuje solidne, wzmocnione stalą siedzisko obwodowe, które zapewnia niezawodne, dwukierunkowe odcinanie przepływu bez wycieków.

BRANŻE

- Przemysł chemiczny i petrochemikalia
- Żywność i napoje
- Przemysł ogólny
- Górnictwo i metalurgia
- Nafta i gaz
- Farmaceutyka i biotechnologia
- Wytwarzanie energii
- Celuloza i papier
- Woda i ścieki

MEDIA

- Zawiesiny ścierne
- Szlamy korozyjne
- Woda procesowa i surowa
- Osady

MODELE

Seria 752

- 232 psi | 16 bar.
- Długość montażowa zgodna z normą MSS SP-81.

Seria 752HP

- 290 psi | 20 bar.
- W pełni zgodna z normą MSS SP-135.

SPECYFIKACJE

Zakres wielkości	NPS 2 do 24 | DN 50 do 600
Zakres temperatur	BUNA-N: od -35°F do 194°F | od -37°C do 90°C
	EPDM: od -65°F do 248°F | od -54°C do 120°C
	FKM: od-15°F do392°F | od -26°C do 200°C
Dane znamionowe ciśnienia	Seria 752: 232 psi | 16 bar
	Seria 752HP: 290 psi | 20 bar
Rodzaj korpusu	Dwuczęściowy, skręcany śrubami (typ wafer)

CECHY

1. **WZMOCNIONE SIEDZISKO Z USZCZELNIENIEM TYPU U:** Precyzyjnie formowana uszczelka oraz najlepsze w swojej klasie kompozycje elastomerowe zapewniają sprawdzoną trwałość cykliczną oraz zerowy poziom przecieku w obu kierunkach.

2. **SKOSZONA KRAWĘDŹ ZASUWY:** Przecina strumień medium i odsuwa cząstki stałe na bok, a siedzisko zlicowane z korpusem eliminuje gromadzenie się medium w martwej przestrzeni. Konstrukcja siedziska zapewnia niezawodne odcięcie przepływu bez konieczności przedmuchiwania.

3. **NIEOGRANICZONA ŚCIEŻKA PRZEPŁYWU:** Minimalny spadek ciśnienia osiągnięty dzięki konstrukcji zaworu z pełnym przelotem. Opcjonalne wkładki z poliuretanu lub chromowanego żeliwa chronią korpus zaworu i wydłużają jego żywotność.

4. **KONSTRUKCJA WIDELKOWA I POZIOME POŁĄCZENIE ŚRUBOWE:** Stabilizuje zasuwę, zapewniając prawidłowe wyosiowanie.

5. **WZMOCNIONE JARZMO, TRZPIEŃ I MIECH:** Standardowe wyposażenie w konfiguracji 752HP, aby sprostać najtrudniejszym warunkom na placu budowy.

6. **STANDARDOWE SZCZELIWO AKTYWOWANE USZCZELNIENIEM QUAD SEAL:** Wielowarstwowy PTFE zapewnia wyjątkowo skuteczne uszczelnienie dławicy wokół zasuwy i zmniejsza częstotliwość konserwacji w porównaniu z samym szczeliwem z PTFE.

7. **Prowadzona konstrukcja zasuwy odpornej na ugięcie:** Zapewnia stałe wyosiowanie i płynne działanie, gwarantując wiodącą w branży trwałość.

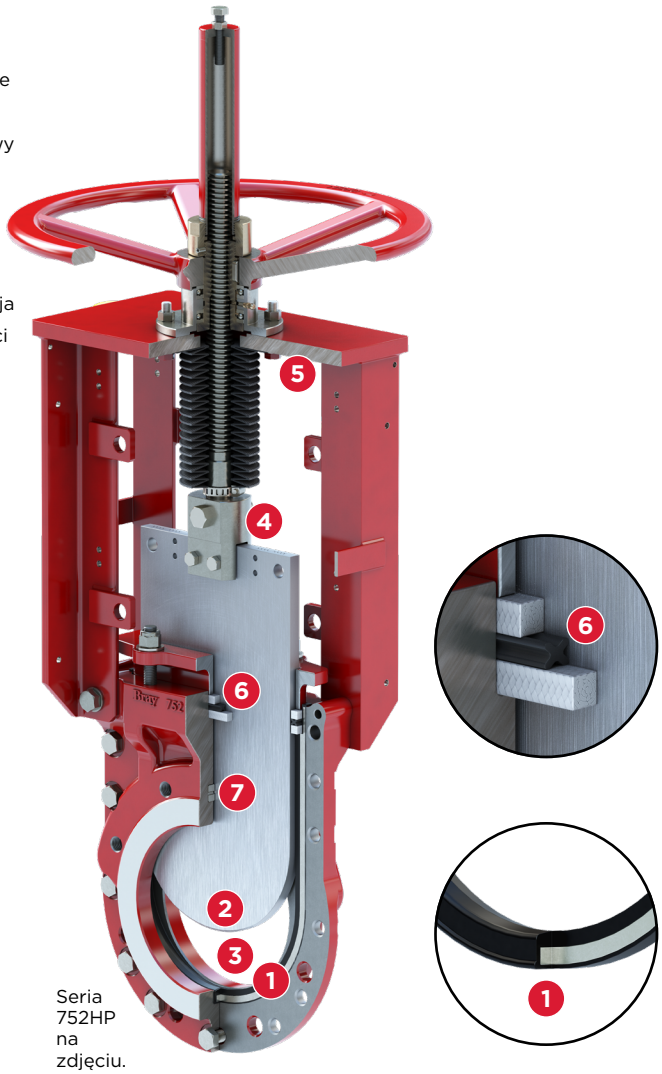

Seria 752HP na zdjęciu.

© 2026 BRAY INTERNATIONAL. WSZYSTKIE PRAWA ZASTRZEŻONE. BRAY.COM

NORMY KONSTRUKCYJNE I CERTYFIKATY

Projekt	Seria 752: Standard producenta Seria 752HP: MSS SP-135
Testy	MSS SP-151
Długość montażowa	Seria 752: MSS SP-81 Seria 752HP: MSS SP-135
Przyłącza[1]	ASME B16.5 CL150
Certyfikacja	kanadyjski numer CRN

UWAGI
1 Inne owiercenia kołnierzy dostępne na zamówienie.
2 Wykończenie powierzchni kołnierza: spiralne rowkowanie powierzchni (od 125 µin do 250 µin | od 3,2 µm do 6,3 µm)

OPCJE NAPĘDÓW

Koło ręczne montowane bezpośrednio	Seria 752	Standard: NPS 2 do 10 | DN 50 do 250
	Seria 752HP	Standard: NPS od 2 do 8 | DN od 50 do 200
Przekładnia stożkowa	Seria 752	Standard: NPS 12 do 24 | DN 300 do 600
	Seria 752HP	Standard: NPS 10 do 24 | DN 250 do 600
Pneumatyczne	Opcjonalne	
Hydrauliczne	Opcjonalnie	
Elektryczne	Opcjonalnie	

OPCJE MATERIAŁOWE[1]

Korpus i dławik	Stal węglowa WCB
	Stal nierdzewna CF8, CF8M
	Duplex 2205
	Super Duplex 2507
Nóż	Stal nierdzewna 304, 316
	Stal nierdzewna 17-4PH
	Duplex 2205
	Super Duplex 2507
	Hastelloy® C
	Monel®
	Alloy 20
Gniazdo	BUNA-N: od -35° do 194°F | od -37° do 90°C
	EPDM: od -65° do 248°F | od -54° do 120°C
	FKM: od -15° do 392°F | od -26° do 200°C
Szczeliwo	Włókno syntetyczne impregnowane PTFE z uszczelnieniem Quad Seal z Buna-N:194°F|90°C
	z włókna syntetycznego impregnowanego PTFE z uszczelnieniem Quad Seal z EPDM:248°F|120°C
	Włókno syntetyczne impregnowane PTFE z uszczelnieniem Quad Seal z FKM:392°F|200°C
	Włókno syntetyczne impregnowane PTFE: 450°F | 232°C
Osprzęt górny	Stal

UWAGI
1 Na życzenie dostępne mogą być dodatkowe opcje materiałowe. W sprawie dostępności skontaktować się z producentem.

OPCJE

WYKŁADZINY WNĘTRZA KORPUSU

Opcjonalne wykładziny wnętrza korpusu, dostępne w wersji z poliuretanu lub żeliwa wysokochromowego, chronią cały korpus zaworu od kołnierza do zasuwy i wydłużają żywotność w zastosowaniach ściernych.

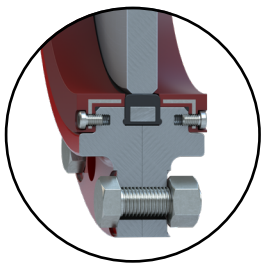

Poliuretanowa wykładzina wnętrza korpusu

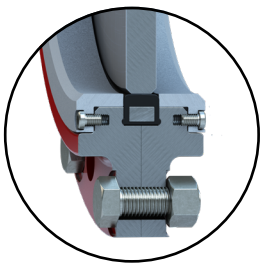

Wykładzina wnętrza korpusu z żeliwa wysokochromowego

POWŁOKA MATERIAŁU ZASUWY

Opcja powłoki SlurryGuard™ firmy Bray zwiększa twardość zasuwy, zapewnia ochronę przed korozją oraz zmniejsza tarcie i osadzanie się kamienia.

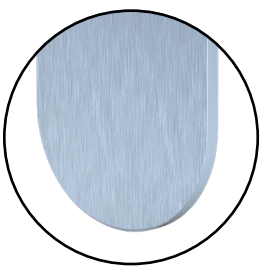

Standardowy materiał zasuwy

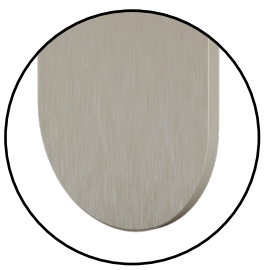

Powłoka SlurryGuard™

© 2026 BRAY INTERNATIONAL. WSZYSTKIE PRAWA ZASTRZEŻONE. BRAY.COM