SÉRIE 76

# ACTIONNEUR ÉLECTRIQUE

MANUEL TECHNIQUE DE VENTE

Bray®

BRAY.COM

THE HIGH PERFORMANCE COMPANY

# CONTENUS

APERÇU . . . 3
CARACTÉRISTIQUES ET AVANTAGES . . . 4
CODIFICATION . . . 6
CERTIFICATIONS ET DIRECTIVES . . . 7
OPTIONS . . . 9
DONNÉES ÉLECTRIQUES . . . 10
DÉTAILS GÉNÉRAUX . . . 19
DIMENSIONS – VERSION ÉTANCHE | TAILLE 1 À 4 . . . 20
DIMENSIONS – VERSION ÉTANCHE AVEC BOÎTIER DE CONTRÔLE LOCAL | TAILLE 1 À 4 . . . 21
DIMENSIONS – VERSION ÉTANCHE | TAILLE 5 . . . 22
DIMENSIONS – VERSION ÉTANCHE AVEC BOÎTIER DE CONTRÔLE LOCAL | TAILLE 5 . . . 23
DIMENSIONS – VERSION ÉTANCHE | TAILLE 6 . . . 24
DIMENSIONS – VERSION ÉTANCHE AVEC BOÎTIER DE CONTRÔLE LOCAL | TAILLE 6 . . . 25
DIMENSIONS – VERSION ÉTANCHE | TAILLE 7 . . . 26
DIMENSIONS – VERSION ÉTANCHE AVEC BOÎTIER DE CONTRÔLE LOCAL | TAILLE 7 . . . 27
DIMENSIONS – VERSION ANTI-DÉFLAGRANT | TAILLES 1 À 4 . . . 28
DIMENSIONS – VERSION ANTI-DÉFLAGRANT AVEC BOÎTIER DE CONTRÔLE LOCAL | TAILLES 1 À 4 . . . 29
DIMENSIONS – VERSION ANTI-DÉFLAGRANT | TAILLE 5 . . . 30
DIMENSIONS – VERSION ANTI-DÉFLAGRANT AVEC BOÎTIER DE CONTRÔLE LOCAL | TAILLE 5 . . . 31
OPTIONS D'USINAGE DE DOUILLE . . . 32
RÉFÉRENCE DU PLAN DE L'ACTIONNEUR . . . 33

© 2025 BRAY INTERNATIONAL, INC. TOUS DROITS RÉSERVÉS. BRAY.COM

De hautes performances sans compromis. La Série 76 est un actionneur électrique quart de tour robuste, idéal pour l'automatisation des vannes industrielles. Disponible dans différentes tensions d'alimentation et conçu pour un fonctionnement Tout ou Rien ou en régulation et pour un large éventail de marchés et d'industries.

La série 76 de Bray est un actionneur électrique quart de tour avec commande manuelle pour une utilisation sur n'importe quelle vanne quart de tour nécessitant jusqu'à 9 000 Nm de couple. Les vitesses de fonctionnement varient entre 17 et 130 secondes en fonction du couple, de la tension et de la fréquence.

## PRINCIPALES CARACTÉRISTIQUES

- Couple jusqu'à 9 000 Nm
- Alimentation: Triphasé, Monophasé et Courant Continu
- Moteur à induction spécial couple élevé avec protection thermique intégrée en cas de surchauffe
- Montage direct sur la plupart des vannes quart de tour, conforme à la norme EN ISO 5211, ce qui se traduit par un encombrement réduit
- Indication continue de la position de la vanne, également en cas de perte de puissance
- Système de débrayage verrouillable par cadenas pour commande manuelle
- Boîtier de contrôle intégré en option
- Douille amovible pour un usinage plus facile
- Engrenage à vis sans fin autobloquant supprimant la nécessité d'un frein moteur
- 4 Contacts de Fin de Course standard pour la plupart des dimensions
  - Contacts auxiliaires de fin de course supplémentaires disponibles
- Interrupteurs de couple standards pour actionneurs de taille 2 et supérieure
- Réchauffeur anti-condensation
- Lubrification permanente
- Jusqu'à 28 points plots de connexion sur le bornier

## APPLICATIONS

**Tout ou Rien**

**Régulation**

## PERFORMANCE

| | |
|---|---|
| **Couple de Sortie** | Voir "Couple" ci-après |
| **Tension** | Voir "Tension" ci-après |
| **Température Ambiante** | -20°C à +60°C<br>-40°C à +60°C (en option). |
| **Applications Tout ou Rien** | Selon la norme EN 22153 Classe A |
| **Régulation** | Selon la norme EN 22153 Classe C |

## SPÉCIFICATIONS

| | |
|---|---|
| **Tension** | > Triphasé: 220V, 380V et 460V<br>> Monophasé: 110V, 220V et 240V CA<br>> 24V CC, 24V AC/CC |
| **Couple** | > Triphasée: Couple jusqu'à 9 000 Nm<br>> Monophasé: Couple jusqu'à 3 000 Nm |
| **Certifications** | **Étanche:**<br>FCC, ICES, CE, UKCA, CSA |
| | **Anti-Déflagrant:**<br>FCC, ICES, ATEX, IECEx, CSA |
| **Caractéristiques du Boîtier** | > NEMA: 4, 4X, 6<br>> Protection contre les Pénétrations: IP66/67<br>> Submersible: IP68 (en option) |
| **Boîtier Principal** | > Alliage d'aluminium de haute qualité<br>> Intérieur et extérieur anodisés<br>> Revêtement en poudre de polyester |
| **Indicateur de Position** | Indicateur de position à haute visibilité |
| **Course** | 90 degrés +/- 5° |
| **Moteur** | **Moteur à Induction AC à Cage d'Écureuil**<br>> Classe d'Isolation: F (155°C)<br>> Protection thermique intégrée 135°C |
| | **Moteur à Balais CC**<br>> Classe d'Isolation: B (130°C) |
| **Service Type** | **S4** Selon la Norme EN 60034-1 |
| **Options de Contrôle** | > Potentiomètre: 1 000 Ohm<br>> Transmetteur de Position: Signal de Sortie: 4 à 20mA CC<br>> Régulation: 0 à 20 mA, 4 à 20 mA, 0 à 5 V, 1 à 5 V, 0 à 10 V, 2 à 10 V<br>> Boîtiers de Contrôle Locaux |
| **Entrées de Câbles** | **Étanche:**<br>Tailles 1 à 5 = 3 x 3/4" NPT ou 3 x M20<br>Taille 6 à 7 = 2x 3/4" NPT + 1x 1"NPT ou 2x M20 + 1x M25 |
| | **Anti-déflagrant:**<br>2x 3/4" NPT ou 2x M25 |
| **Douille d'Entraînement** | Douille d'Entraînement Amovible |
| **Montage** | ISO 5211/MSS SP-101 |
| **Lubrification** | Graisse moly type EP |
| **Commande Manuelle** | Mécanisme de débrayage cadenassable. |

© 2025 BRAY INTERNATIONAL, INC. TOUS DROITS RÉSERVÉS. BRAY.COM

## CARACTÉRISTIQUES

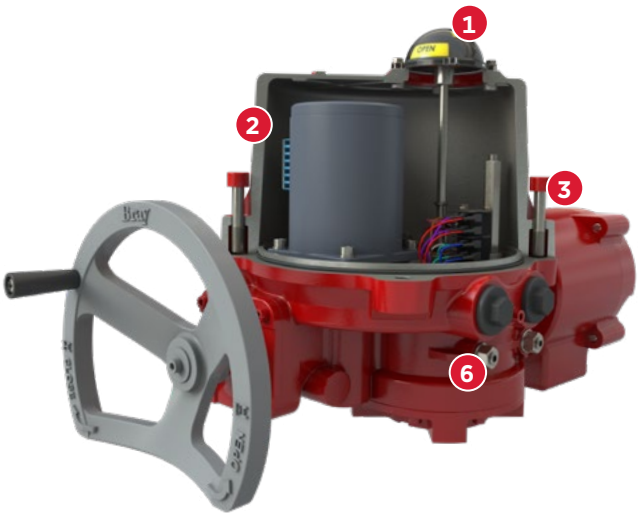


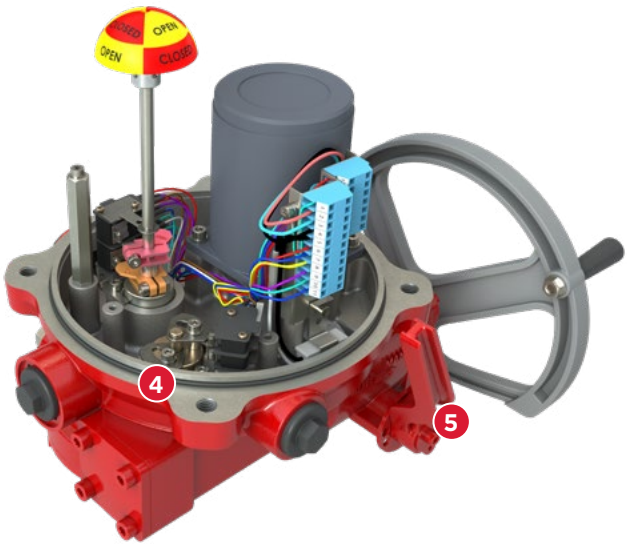


1 **Indicateur de Position à Haute Visibilité:** L'affichage indique la position de la vanne sur toute la plage de course. Le dôme scellé à joint torique est en polycarbonate transparent résistant aux chocs, à la chaleur, aux produits chimiques et aux ultraviolets et est conçu pour résister à un lavage caustique assurant une excellente protection contre la corrosion.

**Étanche:** Les tailles 1 à 4 et la taille 6 sont dotées d'un dôme en partie supérieure, indiquant clairement la position par un code couleur: jaune pour l'ouverture, rouge pour la fermeture. **Voir Fig. 1.**
Les tailles 5 et 7 utilisant un engrenage auxiliaire auront un dôme transparent avec un marquages verts indiquant « ouvert » et un rouges indiquant « fermé »**. Voir Fig. 2.**
**Anti-déflagrant:** Les tailles 1 à 5 sont dotés d'un cadran plat à fenêtre indicatrice. **Voir Fig 3**.

2 **Boîtier:** L'intérieur et l'extérieur du boîtier sont entièrement anodisés, et un revêtement de finition en poudre de polyester est appliqué pour garantir la résistance à la corrosion, à l'usure et aux UV dans les environnements les plus hostiles.

3 **Visserie de Couvercle Imperdables:** Le couvercle est fixé à la base par de la visserie imperdable en acier inoxydable, positionnée à l'extérieur de la zone d'étanchéité.

4 **Joint Torique:** Le joint torique entre le couvercle et la base assure une parfaite étanchéité et empêche la corrosion interne.

5 **Commande Manuelle:** Le levier d'embrayage manuel permet de déconnecter physiquement l'entraînement par le moteur pour une utilisation manuelle à l'aide du volant. Le levier verrouillable empêche toute opération non autorisée.

6 **Butées de Fin de Course Mécaniques:** Conçues pour éviter un dépassement dans le sens d'ouverture ou de fermeture lors d'un fonctionnement manuel. Les boulons de butée de fin de course comprennent un contre-écrou pour éviter qu'ils ne se desserrent, et de joints d'étanchéité pour empêcher les infiltrations d'eau.

**Figure 1:** Tailles 1 à 4, et Taille 6.

**Figure 2:** Tailles 5 et 7.

**Figure 3:** Tailles 1 à 5.

© 2025 BRAY INTERNATIONAL, INC. TOUS DROITS RÉSERVÉS. BRAY.COM

## CARACTÉRISTIQUES

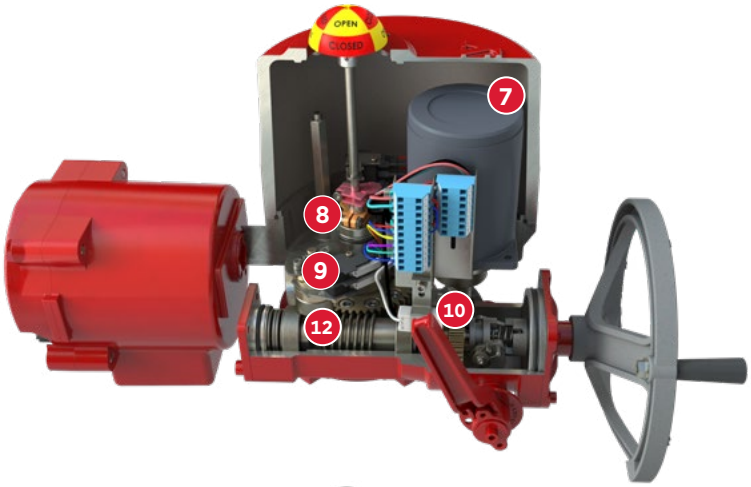

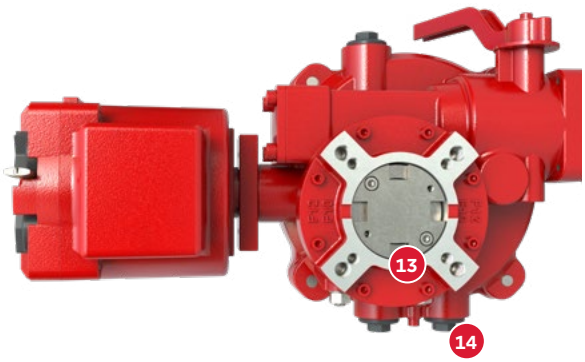


**7** **Moteur:** Moteur à induction AC à cage d'écureuil, refroidi par ventilateur, avec couple élevé, Classe d'isolation F ou moteur à balais CC, Classe d'isolation B.

**8** **Contacts de Fin de Course:** Contacts rotatifs permettant une configuration facile. 4 contacts de fin de course standards.
- > 2 Disponibles pour retour de position.
- > Contacts de fin de course supplémentaires disponibles.

**9** **Interrupteurs de Couple:** Les interrupteurs de couple d'ouverture et de fermeture protègent la vanne pour les actionneurs de taille 2 et supérieure. Les interrupteurs sont paramétrés à la valeur nominale du moteur pour éviter les déclenchements intempestifs.

**10** **Réchauffeur:** Contrôle thermostatique pour lutter contre la formation de condensation dans le moteur.

**11** **Boîtier de Contrôle Local:** Intégré au capot de l'actionneur. Sélecteur Verrouillable: Stop - local (Lo) - à distance (Re), Sélecteur ouverture-fermeture, Voyants à LED: Sous Tension (Blanc), Ouvert/Ouverture (Rouge), à Distance (Bleu), Fermeture/Fermé (Vert) et Défaut (Jaune). Disponible en option pour monophasé et triphasé.

**12** **Entraînement de Sortie:** La conception à double réduction à vis sans fin permet de transmettre le couple de sortie du moteur à la vanne. La conception intègre une fonction d'auto-verrouillage qui empêche les forces extérieures d'affecter la position souhaitée de la vanne et est équipée d'un mécanisme anti-rotation.
- > Vis sans Fin: Alliage d'Acier
- > Engrenage: Bronze

**13** **Montage:** Tailles de brides optionnelles pour une installation facile sur tout type et taille de vanne, conformément à la norme ISO 5211.

**14** **Entrées de Câbles:** Connexions pour les câbles d'alimentation et de contrôle entrants. Couvercles de protection plastique en standard.

© 2025 BRAY INTERNATIONAL, INC. TOUS DROITS RÉSERVÉS. BRAY.COM

## SYSTÈME DE CODIFICATION

Sélectionnez un code dans chaque catégorie pour créer un numéro de commande d'actionneur complet.

| PN | 76 | 2 | A | 0 | 0 | - | 113 | 0 | 0 | 0 | 0 | 0 | A | 2 | Vide |
|---|---|---|---|---|---|---|---|---|---|---|---|---|---|---|---|
| Champ | I | II.a | II.b | III | IV | - | V | VI | VII | VIII | IX | X | XI.a | XI.b | XII |

| I | II.a | II.b | | | III | | IV | | V | VI | |
|---|---|---|---|---|---|---|---|---|---|---|---|
| **Série** | **Act. Taille** | **Type** | | **Couple par Taille** | **Caractéristiques du Boîtier** | | **Raccordement** | | **-** | **Actionneur** | **Tension** | |
| 76 | 1 | A | Étanche (WP) | Faible | 0 | WP - IP66/67 | 0 | Impérial | - | 113 | 0 | 110 V CA - Monophasé |
| | 2 | B | Étanche (WP) | Moyen | 2 | WP - IP66/67/68 | 5 | Métrique | | | 2 | 220 V CA - Monophasé |
| | 3 | C | Étanche (WP) | Elevé | 3 | XP - cCSAus | | | | | 3 | 220 V CA - Triphasé |
| | 4 | X | Anti-déflagrant (XP) | Faible | 4 | XP - ATEX/IECEx | | | | | 4 | 380 V CA - Triphasé |
| | 5 | Y | Anti-déflagrant (XP) | Moyen | | | | | | | 6 | 460 V CA - Triphasé |
| | 6 | Z | Anti-déflagrant (XP) | Elevé | | | | | | | 7 | 24 V CC |
| | 7 | | | | | | | | | | 8 | 24 V CA/CC |
| | | | | | | | | | | | 9 | 240 V CA - Monophasé |

| VII | | VIII | | IX | | |
|---|---|---|---|---|---|---|
| **Type de Contrôleur** | | **Options de Boîtier de Contrôle** | | **Revêtement** | | **Temp. de Fonctionnement** |
| 0 | Tout ou Rien | 0 | Sans | 0 | PPC Rouge | -20°C à +60°C |
| 2 | Analogique Modulant | C | Boîtier de Contrôle Local | A | PPC Rouge | Basse Température: Consulter L'usine |
| 3 | Tout ou Rien avec Transmetteur de Position | | | | | |
| 4 | Tout ou Rien avec Potentiomètre | | | | | |

| X | | XI.a | | Codes de Montage de Vanne[3] | | | | | | | XI.b | XII |
|---|---|---|---|---|---|---|---|---|---|---|---|---|
| **Options de Contacts** | | **Matériau des Douilles** | | **Taille D'actionneur (Champ II.a)** | | | | | | | | **Options Spéciales** |
| 0 | 2 Contacts de Fin de Course (Taille 1 Seulement) | A | Acier au Carbone S45C | 1 | 2 | 3 | 4 | 5 | 6 | 7 | | Vide |
| | 4 Contacts de Fin de Course + 2 Interrupteurs de Couple[2] | B | Acier Inoxydable 304 | Douille Vierge (Non usinée) | | | | | | | Vide | /TBD |
| 2 | 2 Contacts Auxiliaires de Fin de Course Suppl. (ALS)[1] | C | Acier Inoxydable 316 | A | B | C[4] | E | F[4] | G | G[4] | 1 | |
| 3 | 2 Interrupteurs de Couple Auxiliaires Suppl. (ATS)[2] | | | B | C | D | F | G | H[4] | H[4] | 2 | |
| 4 | 2 ALS Suppl. et 2 ATS Suppl.[2] | | | C | | E | | | | F25-2 | 3 | |
| | | | | Douille Personnalisée: Ajout XII | | | | | | | C | |

**REMARQUES:**

1. Tailles 1X et 1Y (Anti-déflagrant). Les contacts supplémentaires auxiliaires (ALS) ne sont pas disponibles avec l'option de carte de commande du contrôle modulant.
2. Non disponible pour les tailles 1A/1X et 1B/1Y.
3. Veuillez consulter la page 33 pour obtenir plus de détails sur les options de douilles usinées.
4. Indique que le support et l'adaptateur sont nécessaires.
5. Veuillez consulter l'usine pour connaître les options d'assemblage disponibles.
6. Tous les moteurs sont équipés d'un réchauffeur.

### EXEMPLE DE CODE: 762A00-11300000/A2

| | |
|---|---|
| **76** | Actionneur Électrique Industriel Série 76, Quart de Tour |
| **2A** | 2A Modèle d'Actionneur 2A, Couple de 150 Nm |
| **0** | Étanche IP66/67 |
| **0** | Impérial |
| **-113** | Actionneur |
| **0** | 110 V CA - Monophasé |
| **0** | Tout ou Rien |
| **0** | Sans |
| **0** | Revêtement en Poudre de Polyester Rouge et Température Ambiante de -20°C à 60°C |
| **0** | 4 Contacts de Fin de Course + 4 Interrupteurs de Fin de Course |
| **/A2** | Douille en Acier au Carbone S45, usinée en usine selon le code de montage de vanne C |

© 2025 BRAY INTERNATIONAL, INC. TOUS DROITS RÉSERVÉS. BRAY.COM

## ÉTANCHE

| Modèle D'actionneur | CA/CC | Monophasé | | | Triphasé | | |
|---|---|---|---|---|---|---|---|
| | 24V | 110V | 220V | 240V | 380V | 460V | 220V |
| 1A | | | | | | | |
| 1B | | | | | | | |
| 2A | | | | | | | |
| 2B | | | | | | | |
| 3A | | | | | | | |
| 3B | | | | | | | |
| 3C | | | | | | | |
| 4A | | | | | | | |
| 4B | | | | | | | |
| 5A | | | | | | | |
| 5B | | | | | | | |
| 6A | | | | | | | |
| 6B | | | | | | | |
| 7A | | | | | | | |
| 7B | | | | | | | |
| 7C | | | | | | | |

**CSA**
- C22.2 N° 139
- UL 429

**CE et UKCA**
- Directive Basse Tension
- Directive CEM
- Directive Machines
- RoHS/ REACH

**Environnement**
- NEMA 4/4X/6
- IP66/67 (IP68 en option)

**Autres**
- FCC/ICES

**REMARQUE**

| | |
|---|---|
| | CSA, CE, et UKCA |
| | CE et UKCA |

## ANTI-DÉFLAGRANT

| Modèle D'actionneur | CA/CC | Monophasé | | | Triphasé | | |
|---|---|---|---|---|---|---|---|
| | 24V | 110V | 220V | 240V | 380V | 460V | 220V |
| 1X | | | | | | | |
| 1Y | | | | | | | |
| 2X | | | | | | | |
| 2Y | | | | | | | |
| 3X | | | | | | | |
| 3Y | | | | | | | |
| 3Z | | | | | | | |
| 4X | | | | | | | |
| 4Y | | | | | | | |
| 5X | | | | | | | |
| 5Y | | | | | | | |

**ATEX/IECEx**
- II 2G Ex db IIB T4 Gb
- II 2D Ex tb IIIC T135°C Db

**CE**
- Directive ATEX
- Directive Basse Tension
- Directive CEM
- Directive Machines
- RoHS/ REACH

**CSA**

**Canada**
- Classe I, Div. 1, Groupes C, D; T4
- Ex d IIB T4 Go

**USA**
- Classe I, Div. 1, Groupes C, D; T4
- Classe I, Zone 1, Ex d IIB T4 Go

**Canada et USA**
- C22.2 No.139
- UL 429

**Environnement**
- NEMA 4/4X/6
- IP66/67

**REMARQUE**

| | |
|---|---|
| | CSA, IECEx, et ATEX |
| | IECEx et ATEX |

© 2025 BRAY INTERNATIONAL, INC. TOUS DROITS RÉSERVÉS. BRAY.COM

## CONTACTS AUXILIAIRES DE FIN DE COURSE

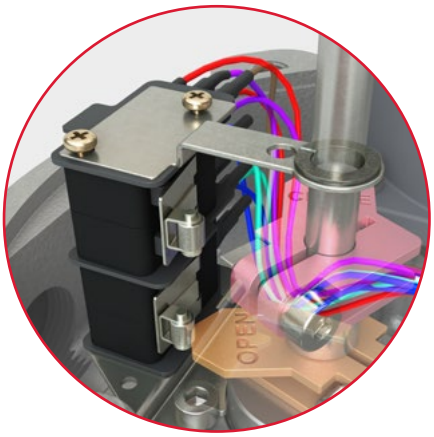


En plus des contacts de fin de course utilisés pour contrôler les butées de fin de course «ouvert » et «fermé», les actionneurs de taille 2 à 7 ont deux contacts auxiliaires installés en standard. Ces contacts auxiliaires sont montés de manière à être activés 3 degrés avant l'interrupteur de fin de course qui leur est associé. Les actionneurs sont disponibles avec un ensemble supplémentaire de contacts auxiliaires.

## INTERRUPTEUR DE COUPLE AUXILIAIRE

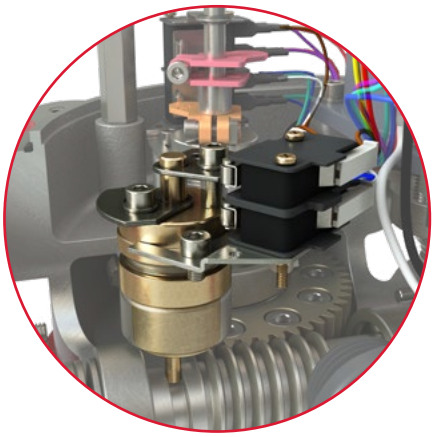

Les interrupteurs de couple mécaniques sont une option installée et calibrée en usine disponible pour tous les actionneurs de la série 76, de la taille 2 à 7. Les interrupteurs de couple ne peuvent pas être installés pour la taille 1. L'installation est simple, mais en raison de l'exigence d'un équipement d'étalonnage spécial, ils ne peuvent pas être installés sur site, seulement en usine. Les actionneurs de taille 2 à 7 sont disponibles avec un ensemble supplémentaire d'interrupteurs auxiliaires.

## POTENTIOMÈTRE

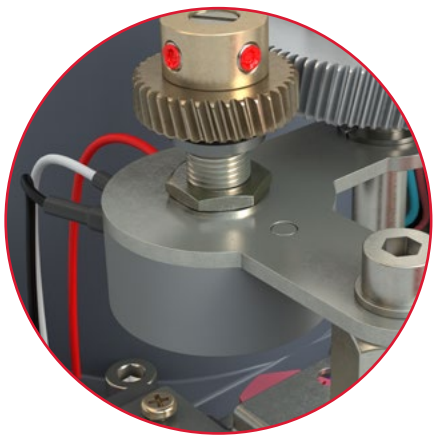

Un potentiomètre de 1 kOhm, standard en mode régulation, est disponible en option en mode Tout ou Rien pour un retour direct de la position. Le potentiomètre est étalonné en usine pour un retour précis de la position.

## TRANSMETTEUR DE POSITION

Un transmetteur de position analogique est disponible en option en mode Tout ou Rien pour les modèles monophasés et triphasés. Le transmetteur analogique utilise un potentiomètre pour offrir un retour continu de la position de la vanne avec un signal de sortie de 4 à 20 mA et une précision allant jusqu'à +/- 0,5%.

© 2025 BRAY INTERNATIONAL, INC. TOUS DROITS RÉSERVÉS. BRAY.COM

## CARTES DE CONTRÔLE MODULANTE CA ET CC

La Série 76 offre un mode régulation précis pour un contrôle de position parfait.

- Étalonnage automatique à une touche
- Commandes de position
- Auto-diagnostic
- Action en cas de perte du signal de commande
- Contrôle avancé de la bande proportionnelle et de la bande morte

## BOÎTIER DE CONTRÔLE LOCAL

Le Boîtier de Contrôle Local offre des capacités complètes de contrôle et de surveillance adaptées à l'Actionneur Électrique Bray de la Série 76 pour les applications Tout ou Rien ou de régulation. Le boîtier de contrôle local est équipé d'un sélecteur: stop/local/à distance, ainsi que d'un sélecteur de commande ouvert/fermé avec rappel par ressort.

Afin d'optimiser l'information visuelle et faciliter l'entretien, le boîtier de contrôle local est équipé d'indicateurs LED affichant les positions d'ouverture et de fermeture de la vanne, le mode de sélection (local ou à distance), l'état de l'alimentation et les indications de défaut.

| Caractéristiques | Carte du Contrôle Modulant | Carte de Contrôle Modulante du Boîtier de Contrôle Local |
|---|---|---|
| **Alimentation Électrique** | 1Ph - CA 110 V, 220 V, 240 V, 50 Hz/60 Hz<br>24 V CC | 3Ph - CA 220 V, 380 V, 460 V, 50 Hz/60 Hz<br>1Ph - CA 110 V, 220 V, 50 Hz/60 Hz<br>24 V CC, 24 V CA/CC |
| **Signal d'Entrée** | Configurable<br>0 à 20 mA, 4 à 20 mA, 0 à 10, 2 à 10, 0 à 5, 1 à 5V CC | Configurable<br>0 à 20 mA, 4 à 20 mA, 0 à 10, 2 à 10, 0 à 5, 1 à 5V CC |
| **Signal de Sortie** | Configurable<br>0 à 20 mA, 4 à 20 mA, 0 à 10, 2 à 10, 0 à 5, 1 à 5V CC | Configurable<br>0 à 20 mA, 4 à 20 mA, 0 à 10, 2 à 10, 0 à 5, 1 à 5V CC |
| **Position de Sécurité (Perte du Signal d'Entrée)** | Configurable<br>Fermé, Ouvert, Dernier | Configurable<br>Fermé, Ouvert, Dernier |
| **Action Inverse** | Configurable<br>Fonctionnement Normal<br>Entrée/Sortie Inversée de Manière Indépendante | Configurable<br>Fonctionnement Normal<br>Entrée/Sortie Inversée |
| **Étalonnage** | Configurable<br>Réglages des Signaux d'Entrée et de Sortie<br>Séquence d'Étalonnage automatique pour les limites de course | Configurable<br>Réglages des Signaux d'Entrée et de Sortie<br>Séquence d'Étalonnage automatique pour les limites de course |
| **Bande Morte** | Ajustable de<br>0,3 % à 10,0 % | Ajustable de<br>0,4 % à 7,5 % |

© 2025 BRAY INTERNATIONAL, INC. TOUS DROITS RÉSERVÉS. BRAY.COM

## ÉTANCHE - CSA, CE, ET UKCA

**24 V CA/CC – Tout ou Rien**

| Code de Base | Tout ou Rien Couple de Sortie | | Tout ou Rien Service Type | Cycles par Heure | Vitesse de Fonctionnement | Courant à Pleine Charge | Courant à Rotor Bloqué | Puissance du Moteur |
|---|---|---|---|---|---|---|---|---|
| | In-Lbs. | Nm | S4% | Cycles | Sec. | Ampères | Ampères | Watts |
| 761**A**00-11380000/A | 620 | 70 | 30 | 30 | 18 | 6.5 | 12.8 | |
| 761**B**00-11380000/A | 700 | 80 | 30 | 28 | 19 | 6.3 | 12.8 | |
| 762**A**00-11380000/A | 1,330 | 150 | 40 | 37 | 19 | 6.0 | 16.9 | 40 |
| 762**B**00-11380000/A | 1,410 | 160 | 40 | 28 | 25 | 8.5 | 16.9 | |
| 763**A**00-11380000/A | 2,120 | 240 | 35 | 21 | 29 | 8.9 | 30.8 | |

**24 V CC - Régulation**

| Code de Base | Régulation Couple de Sortie | | Régulation Service Type | Démarrages par Heure | Vitesse de Fonctionnement | Courant à Pleine Charge | Courant à Rotor Bloqué | Puissance du Moteur |
|---|---|---|---|---|---|---|---|---|
| | In-Lbs. | Nm | S4% | Démarrages | Sec. | Ampères | Ampères | Watts |
| 761**A**00-11372000/A | 530 | 60 | 30 | 720 | 18 | 6.5 | 12.8 | |
| 761**B**00-11372000/A | 600 | 68 | 30 | 720 | 19 | 6.3 | 12.8 | |
| 762**A**00-11372000/A | 1,150 | 130 | 30 | 720 | 19 | 6.0 | 16.9 | 40 |
| 762**B**00-11372000/A | 1,200 | 135 | 30 | 720 | 25 | 8.5 | 16.9 | |
| 763**A**00-11372000/A | 1,750 | 200 | 40 | 960 | 29 | 8.9 | 30.8 | |

**REMARQUES**
1. Courant à pleine charge @ Charge nominale maximale
2. Courant à rotor bloqué @ Charge à rotor bloqué
3. Tolérance de tension admissible pour le moteur: +/- 10%
4. Tolérance de fréquence de puissance admissible: +/- 5%
5. Service Type selon la norme IEC 60034-1 pour les services Tout ou Rien ou de régulation
6. Démarrages et cycles par heure en fonction du couple nominal

© 2025 BRAY INTERNATIONAL, INC. TOUS DROITS RÉSERVÉS. BRAY.COM

## ÉTANCHE - CSA, CE, ET UKCA

**110 V - Monophasé**

| Code de Base | Tout ou Rien Couple de Sortie | | Tout ou Rien Service Type | Cycles Par Jour | Régulation Couple de Sortie | | Régulation Service Type | Démarrages par Heure | Vitesse de Fonctionnement (sec.) | | Courant à Pleine Charge [A] | | Courant à Rotor Bloqué [A] | | Puissance du Moteur |
|---|---|---|---|---|---|---|---|---|---|---|---|---|---|---|---|
| | In-Lbs. | Nm | S4% | Cycles | In-Lbs. | Nm | S4% | Démarrages | 60 Hz | 50 Hz | 60 Hz | 50 Hz | 60 Hz | 50 Hz | Watts |
| 761A00-11300000/A | 700 | 80 | 40 | 36 | 580 | 65 | 40 | 960 | 17 | 20 | 1.2 | 1.1 | 1.4 | 1.3 | 15 |
| 761B00-11300000/A | 880 | 100 | 40 | 31 | 620 | 70 | 40 | 960 | 19 | 23 | 1.3 | 1.2 | 1.4 | 1.3 | |
| 762A00-11300000/A | 1,330 | 150 | 50 | 42 | 1,150 | 130 | 40 | 960 | 18 | 21 | 2.3 | 2.3 | 2.5 | 2.4 | 40 |
| 762B00-11300000/A | 1,750 | 200 | 35 | 21 | 1,330 | 150 | 40 | 960 | 25 | 30 | 2.3 | 2.3 | 2.5 | 2.4 | |
| 763A00-11300000/A | 2,650 | 300 | 50 | 29 | 1,950 | 220 | 40 | 960 | 25 | 31 | 2.6 | 2.5 | 2.9 | 3.0 | |
| 763B00-11300000/A | 4,400 | 500 | 30 | 16 | 3,350 | 380 | 40 | 960 | 26 | 32 | 4.8 | 4.6 | 5.0 | 4.9 | 90 |
| 763C00-11300000/A | 4,800 | 550 | 30 | 13 | 3,540 | 400 | 40 | 960 | 33 | 39 | 4.8 | 4.6 | 5.0 | 4.9 | |
| 764A00-11300000/A | 6,650 | 750 | 25 | 12 | 6,020 | 680 | 35 | 840 | 30 | 36 | 6.5 | 6.5 | 7.3 | 7.4 | 180 |
| 764B00-11300000/A | 9,700 | 1,100 | 25 | 10 | 8,230 | 930 | 35 | 840 | 36 | 43 | 6.8 | 6.8 | 7.3 | 7.4 | |
| 765A00-11300000/A | 17,700 | 2,000 | 25 | 4 | 15,000 | 1,700 | 35 | 840 | 88 | 106 | 6.8 | 6.8 | 7.4 | 7.4 | |
| 765B00-11300000/A | 26,500 | 3,000 | 25 | 3 | 22,550 | 2,550 | 35 | 840 | 108 | 130 | 7.0 | 7.0 | 7.3 | 7.4 | |

**220 V - Monophasé**

| Code de Base | Tout ou Rien Couple de Sortie | | Tout ou Rien Service Type | Cycles Par Jour | Régulation Couple de Sortie | | Régulation Service Type | Démarrages par Heure | Vitesse de Fonctionnement (sec.) | | Courant à Pleine Charge [A] | | Courant à Rotor Bloqué [A] | | Puissance du Moteur |
|---|---|---|---|---|---|---|---|---|---|---|---|---|---|---|---|
| | In-Lbs. | Nm | S4% | Cycles | In-Lbs. | Nm | S4% | Démarrages | 60 Hz | 50 Hz | 60 Hz | 50 Hz | 60 Hz | 50 Hz | Watts |
| 761A00-11320000/A | 700 | 80 | 40 | 36 | 580 | 65 | 40 | 960 | 17 | 20 | 0.7 | 0.7 | 0.7 | 0.7 | 15 |
| 761B00-11320000/A | 880 | 100 | 40 | 31 | 620 | 70 | 40 | 960 | 19 | 23 | 0.7 | 0.7 | 0.7 | 0.7 | |
| 762A00-11320000/A | 1,330 | 150 | 35 | 30 | 1,150 | 130 | 40 | 960 | 18 | 21 | 1.0 | 1.0 | 1.2 | 1.1 | 40 |
| 762B00-11320000/A | 1,750 | 200 | 35 | 21 | 1,330 | 150 | 40 | 960 | 24 | 29 | 1.1 | 1.1 | 1.2 | 1.1 | |
| 763A00-11320000/A | 2,650 | 300 | 40 | 24 | 1,950 | 220 | 40 | 960 | 24 | 29 | 1.3 | 1.3 | 1.4 | 1.5 | |
| 763B00-11320000/A | 4,400 | 500 | 30 | 16 | 3,350 | 380 | 40 | 960 | 26 | 32 | 2.2 | 2.1 | 2.4 | 2.5 | 90 |
| 763C00-11320000/A | 4,800 | 550 | 25 | 13 | 3,540 | 400 | 40 | 960 | 28 | 34 | 2.2 | 2.1 | 2.4 | 2.5 | |
| 764A00-11320000/A | 6,650 | 750 | 25 | 13 | 6,020 | 680 | 35 | 840 | 27 | 33 | 3.2 | 3.0 | 3.8 | 3.9 | 180 |
| 764B00-11320000/A | 9,700 | 1,100 | 25 | 10 | 7,080 | 800 | 35 | 840 | 36 | 43 | 3.6 | 3.5 | 3.9 | 3.6 | |
| 765A00-11320000/A | 17,700 | 2,000 | 25 | 4 | 15,000 | 1,700 | 35 | 840 | 88 | 106 | 3.3 | 3.2 | 3.8 | 3.9 | |
| 765B00-11320000/A | 26,500 | 3,000 | 25 | 3 | 22,550 | 2,550 | 35 | 840 | 108 | 130 | 3.5 | 3.5 | 3.8 | 3.9 | |
| 766A00-11320000/A* | 31,000 | 3,500 | 40 | 18 | 30,975 | 3,500 | 40 | 960 | 33 | 39 | 11.2 | 11.2 | 17.0 | 17.0 | 700 |
| 766B00-11320000/A* | 35,400 | 4,000 | 40 | 12 | 35,400 | 4,000 | 40 | 960 | 49 | 58 | 11.2 | 11.2 | 17.0 | 17.0 | |
| 767A00-11320000/A* | 53,100 | 6,000 | 40 | 9 | 53,100 | 6,000 | 40 | 960 | 66 | 78 | 9.0 | 9.0 | 17.0 | 17.0 | |
| 767B00-11320000/A* | 70,800 | 8,000 | 40 | 6 | 70,800 | 8,000 | 40 | 960 | 98 | 116 | 9.0 | 9.0 | 17.0 | 17.0 | |
| 767C00-11320000/A* | 79,700 | 9,000 | 40 | 6 | 79,650 | 9,000 | 40 | 960 | 99 | 117 | 9.0 | 9.0 | 17.0 | 17.0 | |

* Les tailles 6 et 7 ne sont pas Certifiées CSA

**REMARQUES**

1. Courant à pleine charge @ Charge nominale maximale
2. Courant à rotor bloqué @ Charge à rotor bloqué
3. Tolérance de tension admissible pour le moteur: +/- 10%
4. Tolérance de fréquence de puissance admissible: +/- 5%
5. Service Type selon la norme IEC 60034-1 pour les services Tout ou Rien ou de régulation
6. Démarrages et cycles par heure en fonction du couple nominal

© 2025 BRAY INTERNATIONAL, INC. TOUS DROITS RÉSERVÉS. BRAY.COM

## ÉTANCHE - CE, ET UKCA

**240 V - Monophasé**

| Code de Base | Couple de Sortie | | Service Type | Cycles par Heure | Démarrages par Heure | Vitesse de Fonctionnement (sec.) | | Courant à Pleine Charge [A] | | Courant à Rotor Bloqué [A] | | Puissance du Moteur |
|---|---|---|---|---|---|---|---|---|---|---|---|---|
| | In-Lbs. | Nm | S4% | Cycles | Démarrages | 60 Hz | 50 Hz | 60 Hz | 50 Hz | 60 Hz | 50 Hz | Watts |
| 761**A**00-11390000/A | 700 | 80 | 40 | 36 | 1200 | 17 | 20 | 1.2 | 1.1 | 1.4 | 1.3 | 15 |
| 761**B**00-11390000/A | 880 | 100 | 40 | 31 | 1200 | 19 | 23 | 1.3 | 1.2 | 1.4 | 1.3 | |
| 762**A**00-11390000/A | 1,330 | 150 | 50 | 42 | 1200 | 18 | 21 | 2.3 | 2.3 | 2.5 | 2.4 | 40 |
| 762**B**00-11390000/A | 1,750 | 200 | 35 | 21 | 1200 | 25 | 30 | 2.3 | 2.3 | 2.5 | 2.4 | |
| 763**A**00-11390000/A | 2,650 | 300 | 50 | 29 | 1200 | 25 | 31 | 2.6 | 2.5 | 2.9 | 3.0 | |
| 763**B**00-11390000/A | 4,400 | 500 | 30 | 16 | 1200 | 26 | 32 | 4.8 | 4.6 | 5.0 | 4.9 | 90 |
| 763**C**00-11390000/A | 5,300 | 600 | 30 | 13 | 1200 | 33 | 39 | 4.8 | 4.6 | 5.0 | 4.9 | |
| 764**A**00-11390000/A | 7,080 | 800 | 25 | 12 | 1200 | 30 | 36 | 6.5 | 6.5 | 7.3 | 7.4 | 180 |
| 764**B**00-11390000/A | 10,600 | 1,200 | 25 | 10 | 1200 | 36 | 43 | 6.8 | 6.8 | 7.3 | 7.4 | |
| 765**A**00-11390000/A | 17,700 | 2,000 | 25 | 4 | 1200 | 88 | 106 | 6.8 | 6.8 | 7.4 | 7.4 | |
| 765**B**00-11390000/A | 26,500 | 3,000 | 25 | 3 | 1200 | 108 | 130 | 7.0 | 7.0 | 7.3 | 7.4 | |

**220 V - Triphasé**

| Code de Base | Couple de Sortie | | Service Type | Cycles par Heure | Démarrages par Heure | Vitesse de Fonctionnement (sec.) | | Courant à Pleine Charge [A] | | Courant à Rotor Bloqué [A] | | Puissance du Moteur |
|---|---|---|---|---|---|---|---|---|---|---|---|---|
| | In-Lbs. | Nm | S4% | Cycles | Démarrages | 60 Hz | 50 Hz | 60 Hz | 50 Hz | 60 Hz | 50 Hz | Watts |
| 761**A**00-11330C00/A | N/A | | | | | | | | | | | |
| 761**B**00-11330C00/A | | | | | | | | | | | | |
| 762**A**00-11330C00/A | | | | | | | | | | | | |
| 762**B**00-11330C00/A | | | | | | | | | | | | |
| 763**A**00-11330C00/A | 2,650 | 300 | 70 | 39 | 1200 | 26 | 32 | 1.0 | 1.0 | 1.2 | 1.2 | 40 |
| 763**B**00-11330C00/A | 4,400 | 500 | 70 | 39 | 1200 | 26 | 32 | 2.0 | 2.0 | 2.4 | 2.4 | 90 |
| 763**C**00-11330C00/A | 5,300 | 600 | 70 | 32 | 1200 | 32 | 39 | 2.0 | 2.0 | 2.4 | 2.4 | |
| 764**A**00-11330C00/A | 7,080 | 800 | 70 | 36 | 1200 | 29 | 35 | 3.4 | 3.4 | 4.0 | 4.0 | 180 |
| 764**B**00-11330C00/A | 10,600 | 1,200 | 70 | 29 | 1200 | 36 | 43 | 3.4 | 3.4 | 4.0 | 4.0 | |
| 765**A**00-11330C00/A | 17,700 | 2,000 | 50 | 8 | 1200 | 88 | 105 | 3.4 | 3.4 | 4.0 | 4.0 | |
| 765**B**00-11330C00/A | 26,500 | 3,000 | 50 | 6 | 1200 | 108 | 130 | 3.4 | 3.4 | 4.0 | 4.0 | |

**REMARQUES**

1. Courant à pleine charge @ Charge nominale maximale
2. Courant à rotor bloqué @ Charge à rotor bloqué
3. Tolérance de tension admissible pour le moteur: +/- 10%
4. Tolérance de fréquence de puissance admissible: +/- 5%
5. Service Type selon la norme IEC 60034-1 pour les services Tout ou Rien ou de régulation
6. Démarrages et cycles par heure en fonction du couple nominal

© 2025 BRAY INTERNATIONAL, INC. TOUS DROITS RÉSERVÉS. BRAY.COM

## ÉTANCHE - CE, ET UKCA

**380 V - Triphasé**

| Code de Base | Couple de Sortie | | Service Type | Cycles par Heure | Démarrages par Heure | Vitesse de Fonctionnement (sec.) | | Courant à Pleine Charge [A] | | Courant à Rotor Bloqué [A] | | Puissance du Moteur |
|---|---|---|---|---|---|---|---|---|---|---|---|---|
| | In-Lbs. | Nm | S4% | Cycles | Démarrages | 60 Hz | 50 Hz | 60 Hz | 50 Hz | 60 Hz | 50 Hz | Watts |
| 761**A**00-11340C00/A | 700 | 80 | 70 | 63 | 1200 | 17 | 20 | 0.3 | 0.3 | 0.5 | 0.5 | 15 |
| 761**B**00-11340C00/A | 880 | 100 | 70 | 50 | 1200 | 21 | 25 | 0.3 | 0.3 | 0.5 | 0.5 | |
| 762**A**00-11340C00/A | 1,330 | 150 | 70 | 60 | 1200 | 18 | 21 | 0.6 | 0.6 | 0.7 | 0.7 | 40 |
| 762**B**00-11340C00/A | 1,750 | 200 | 70 | 39 | 1200 | 26 | 32 | 0.6 | 0.6 | 0.7 | 0.7 | |
| 763**A**00-11340C00/A | 2,650 | 300 | 70 | 39 | 1200 | 26 | 32 | 0.6 | 0.6 | 0.8 | 0.8 | |
| 763**B**00-11340C00/A | 4,400 | 500 | 70 | 39 | 1200 | 26 | 32 | 0.9 | 0.9 | 1.4 | 1.4 | 90 |
| 763**C**00-11340C00/A | 5,300 | 600 | 70 | 32 | 1200 | 32 | 39 | 1.0 | 1.0 | 1.4 | 1.4 | |
| 764**A**00-11340C00/A | 7,080 | 800 | 70 | 36 | 1200 | 29 | 35 | 1.4 | 1.4 | 2.4 | 2.4 | 180 |
| 764**B**00-11340C00/A | 10,600 | 1,200 | 70 | 29 | 1200 | 36 | 43 | 1.7 | 1.7 | 2.4 | 2.4 | |
| 765**A**00-11340C00/A | 17,700 | 2,000 | 50 | 8 | 1200 | 88 | 105 | 1.4 | 1.4 | 2.4 | 2.4 | |
| 765**B**00-11340C00/A | 26,500 | 3,000 | 50 | 6 | 1200 | 108 | 130 | 1.7 | 1.7 | 2.4 | 2.4 | |
| 766**A**00-11340C00/A | 31,000 | 3,500 | 40 | 18 | 960 | 33 | 39 | 4.2 | 4.2 | 9.9 | 9.9 | 700 |
| 766**B**00-11340C00/A | 35,400 | 4,000 | 40 | 12 | 960 | 49 | 58 | 4.2 | 4.2 | 9.9 | 9.9 | |
| 767**A**00-11340C00/A | 53,100 | 6,000 | 40 | 9 | 960 | 66 | 78 | 3.6 | 3.6 | 9.9 | 9.9 | |
| 767**B**00-11340C00/A | 70,800 | 8,000 | 40 | 6 | 960 | 98 | 116 | 3.6 | 3.6 | 9.9 | 9.9 | |
| 767**C**00-11340C00/A | 79,700 | 9,000 | 40 | 6 | 960 | 99 | 117 | 3.6 | 3.6 | 9.9 | 9.9 | |

**460 V - Triphasé**

| Code de Base | Couple de Sortie | | Service Type | Cycles par Heure | Démarrages par Heure | Vitesse de Fonctionnement (sec.) | | Courant à Pleine Charge [A] | | Courant à Rotor Bloqué [A] | | Puissance du Moteur |
|---|---|---|---|---|---|---|---|---|---|---|---|---|
| | In-Lbs. | Nm | S4% | Cycles | Démarrages | 60 Hz | 50 Hz | 60 Hz | 50 Hz | 60 Hz | 50 Hz | Watts |
| 761**A**00-11360C00/A | | | | | | | | | | | | |
| 761**B**00-11360C00/A | | | | | | | | | | | | |
| 762**A**00-11360C00/A | 1,330 | 150 | 70 | 60 | 1200 | 18 | 21 | 0.4 | 0.4 | 0.5 | 0.5 | 40 |
| 762**B**00-11360C00/A | 1,750 | 200 | 70 | 39 | 1200 | 26 | 32 | 0.4 | 0.4 | 0.5 | 0.5 | |
| 763**A**00-11360C00/A | 2,650 | 300 | 70 | 39 | 1200 | 26 | 32 | 0.4 | 0.4 | 0.6 | 0.6 | |
| 763**B**00-11360C00/A | 4,400 | 500 | 70 | 39 | 1200 | 26 | 32 | 0.7 | 0.7 | 1.3 | 1.3 | 90 |
| 763**C**00-11360C00/A | 5,300 | 600 | 70 | 32 | 1200 | 32 | 39 | 1.0 | 1.0 | 1.3 | 1.3 | |
| 764**A**00-11360C00/A | 7,080 | 800 | 70 | 36 | 1200 | 29 | 35 | 1.3 | 1.3 | 2.0 | 2.0 | 180 |
| 764**B**00-11360C00/A | 10,600 | 1,200 | 70 | 29 | 1200 | 36 | 43 | 1.4 | 1.4 | 2.0 | 2.0 | |
| 765**A**00-11360C00/A | 17,700 | 2,000 | 50 | 8 | 1200 | 88 | 105 | 1.3 | 1.3 | 2.0 | 2.0 | |
| 765**B**00-11360C00/A | 26,500 | 3,000 | 50 | 6 | 1200 | 108 | 130 | 1.4 | 1.4 | 2.0 | 2.0 | |

**REMARQUES**

1. Courant à pleine charge @ Charge nominale maximale
2. Courant à rotor bloqué @ Charge à rotor bloqué
3. Tolérance de tension admissible pour le moteur: +/- 10%
4. Tolérance de fréquence de puissance admissible: +/- 5%
5. Service Type selon la norme IEC 60034-1 pour les services Tout ou Rien ou de régulation
6. Démarrages et cycles par heure en fonction du couple nominal

© 2025 BRAY INTERNATIONAL, INC. TOUS DROITS RÉSERVÉS. BRAY.COM

## ANTI-DÉFLAGRANT - CSA

**24 V CA/CC – Tout ou Rien**

| Code de Base | Tout ou Rien Couple de Sortie | | Tout ou Rien Service Type | Cycles par Jour | Vitesse de Fonctionnement | Courant à Pleine Charge | Courant à Rotor Bloqué | Puissance du Moteur |
|---|---|---|---|---|---|---|---|---|
| | In-Lbs. | Nm | S4% | Cycles | Sec. | Ampères | Ampères | Watts |
| 76**1X**30-11380000/A | 620 | 70 | 30 | 31 | 17 | 5.0 | 12.8 | |
| 76**1Y**30-11380000/A | 700 | 80 | 30 | 27 | 20 | 6.3 | 12.8 | |
| 76**2X**30-11380000/A | 1,350 | 150 | 40 | 32 | 22 | 6.0 | 16.9 | 40 |
| 76**2Y**30-11380000/A | 1,410 | 160 | 40 | 32 | 22 | 7.4 | 16.9 | |
| 76**3X**30-11380000/A | 2,120 | 240 | 35 | 19 | 32 | 8.9 | 30.8 | |

**24 V CC - Régulation**

| Code de Base | Régulation Couple de Sortie | | Régulation Service Type | Démarrages par Heure | Vitesse de Fonctionnement | Courant à Pleine Charge | Courant à Rotor Bloqué | Puissance du Moteur |
|---|---|---|---|---|---|---|---|---|
| | In-Lbs. | Nm | S4% | Démarrages | Sec. | Ampères | Ampères | Watts |
| 76**1X**30-11370000/A | 560 | 65 | 30 | 720 | 17 | 5.0 | 12.8 | |
| 76**1Y**30-11370000/A | 630 | 72 | 30 | 720 | 20 | 6.3 | 12.8 | |
| 76**2X**30-11370000/A | 1,150 | 130 | 40 | 960 | 22 | 6.0 | 16.9 | 40 |
| 76**2Y**30-11370000/A | 1,270 | 145 | 40 | 960 | 22 | 7.4 | 16.9 | |
| 76**3X**30-11370000/A | 1,900 | 220 | 35 | 840 | 32 | 8.9 | 30.8 | |

**REMARQUES**

1. Certification Atex (Classification des Zones)
   - Class I, Division 1, Groupes C, D; T4
   - Ex d IIB T4 Gb
   - Classe I, Zone 1, AEx d IIB T4 Gb
2. Courant à pleine charge @ Charge nominale maximale
3. Courant à rotor bloqué @ Charge à rotor bloqué
4. Tolérance de tension admissible pour le moteur: +/- 10%
5. Tolérance de fréquence de puissance admissible: +/- 5%
6. Service Type selon la norme IEC 60034-1 pour les services Tout ou Rien ou de régulation
7. Démarrages et cycles par heure en fonction du couple nominal

© 2025 BRAY INTERNATIONAL, INC. TOUS DROITS RÉSERVÉS. BRAY.COM

## ANTI-DÉFLAGRANT - CSA

**110 V - Monophasé**

| Code de Base | Tout ou Rien Couple de Sortie | | Tout ou Rien Service Type | Cycles par Jour | Régulation Couple de Sortie | | Régulation Service Type | Démarrages par Heure | Vitesse de Fonctionnement (sec.) | | Courant à Pleine Charge [A] | | Courant à Rotor Bloqué [A] | | Puissance du Moteur |
|---|---|---|---|---|---|---|---|---|---|---|---|---|---|---|---|
| | In-Lbs. | Nm | S4% | Cycles | In-Lbs. | Nm | S4% | Démarrages | 60 Hz | 50 Hz | 60 Hz | 50 Hz | 60 Hz | 50 Hz | Watts |
| 761**X**30-11300000/A | 690 | 80 | 40 | 31 | 550 | 65 | 40 | 960 | 20 | 23 | 1.2 | 1.1 | 1.4 | 1.3 | 15 |
| 761**Y**30-11300000/A | 860 | 100 | 40 | 31 | 680 | 80 | 40 | 960 | 20 | 23 | 1.2 | 1.1 | 1.4 | 1.3 | |
| 762**X**30-11300000/A | 1,350 | 150 | 70 | 50 | 1,150 | 130 | 40 | 960 | 21 | 25 | 2.0 | 1.9 | 2.5 | 2.4 | 40 |
| 762**Y**30-11300000/A | 1,770 | 200 | 70 | 50 | 1,360 | 160 | 40 | 960 | 21 | 25 | 2.3 | 2.2 | 2.5 | 2.4 | |
| 763**X**30-11300000/A | 2,640 | 300 | 70 | 40 | 2,110 | 240 | 40 | 960 | 26 | 31 | 2.3 | 2.0 | 2.9 | 3.0 | |
| 763**Y**30-11300000/A | 3,980 | 450 | 30 | 15 | 3,180 | 360 | 30 | 720 | 29 | 35 | 4.5 | 3.8 | 5.0 | 4.9 | 90 |
| 764**X**30-11300000/A | 6,900 | 800 | 30 | 14 | 5,520 | 640 | 30 | 720 | 31 | 37 | 5.1 | 5.0 | 7.3 | 7.4 | |
| 764**Y**30-11300000/A | 9,600 | 1,100 | 30 | 14 | 7,680 | 880 | 30 | 720 | 31 | 37 | 5.4 | 5.4 | 7.3 | 7.4 | 180 |
| 765**X**30-11300000/A | 17,500 | 2,000 | 30 | 4 | 14,000 | 1,600 | 30 | 720 | 93 | 112 | 5.8 | 5.7 | 7.3 | 7.4 | |
| 765**Y**30-11300000/A | 25,900 | 3,000 | 30 | 4 | 20,720 | 2,400 | 30 | 720 | 93 | 112 | 6.3 | 6.3 | 7.3 | 7.4 | |

**220 V - Monophasé**

| Code de Base | Tout ou Rien Couple de Sortie | | Tout ou Rien Service Type | Cycles par Jour | Régulation Couple de Sortie | | Régulation Service Type | Démarrages par Heure | Vitesse de Fonctionnement (sec.) | | Courant à Pleine Charge [A] | | Courant à Rotor Bloqué [A] | | Puissance du Moteur |
|---|---|---|---|---|---|---|---|---|---|---|---|---|---|---|---|
| | In-Lbs. | Nm | S4% | Cycles | In-Lbs. | Nm | S4% | Démarrages | 60 Hz | 50 Hz | 60 Hz | 50 Hz | 60 Hz | 50 Hz | Watts |
| 761**X**30-11320000/A | 690 | 80 | 40 | 31 | 550 | 65 | 40 | 960 | 20 | 23 | 0.6 | 0.6 | 0.7 | 0.7 | 15 |
| 761**Y**30-11320000/A | 790 | 90 | 40 | 31 | 630 | 72 | 40 | 960 | 20 | 23 | 0.6 | 0.6 | 0.7 | 0.7 | |
| 762**X**30-11320000/A | 1,350 | 150 | 35 | 22 | 1,150 | 130 | 40 | 960 | 23 | 28 | 1.0 | 0.9 | 1.2 | 1.1 | 40 |
| 762**Y**30-11320000/A | 1,590 | 180 | 35 | 22 | 1,270 | 145 | 40 | 960 | 23 | 28 | 1.1 | 1.0 | 1.2 | 1.1 | |
| 763**X**30-11320000/A | 2,300 | 260 | 40 | 23 | 1,900 | 220 | 40 | 960 | 26 | 31 | 1.3 | 1.3 | 1.4 | 1.5 | |
| 763**Y**30-11320000/A | 3,980 | 450 | 30 | 15 | 3,180 | 360 | 30 | 720 | 29 | 35 | 1.9 | 1.5 | 2.4 | 2.5 | 90 |
| 764**X**30-11320000/A | 6,900 | 800 | 30 | 13 | 5,520 | 640 | 30 | 720 | 34 | 41 | 2.4 | 2.2 | 3.8 | 3.9 | 180 |
| 764**Y**30-11320000/A | 8,300 | 940 | 30 | 13 | 6,640 | 750 | 30 | 720 | 34 | 41 | 3.4 | 3.3 | 3.8 | 3.9 | |
| 765**X**30-11320000/A | 17,500 | 2,000 | 30 | 4 | 14,000 | 1,600 | 30 | 720 | 93 | 112 | 2.4 | 2.2 | 3.8 | 3.9 | |
| 765**Y**30-11320000/A | 25,900 | 3,000 | 30 | 4 | 20,720 | 2,400 | 30 | 720 | 93 | 112 | 3.4 | 3.3 | 3.8 | 3.9 | |

**REMARQUES**

1. Certification Atex (Classification des Zones)
   - Class I, Division 1, Groupes C, D; T4
   - Ex d IIB T4 Gb
   - Classe I, Zone 1, AEx d IIB T4 Gb
2. Courant à pleine charge @ Charge nominale maximale
3. Courant à rotor bloqué @ Charge à rotor bloqué
4. Tolérance de tension admissible pour le moteur: +/- 10%
5. Tolérance de fréquence de puissance admissible: +/- 5%
6. Service Type selon la norme IEC 60034-1 pour les services Tout ou Rien ou de régulation
7. Démarrages et cycles par heure en fonction du couple nominal

© 2025 BRAY INTERNATIONAL, INC. TOUS DROITS RÉSERVÉS. BRAY.COM

## ANTI-DÉFLAGRANT - IECEX/ATEX

**24 V CA/CC – Tout ou Rien**

| Code de Base | Tout ou Rien Couple de Sortie | | Tout ou Rien Service Type | Cycles par Jour | Vitesse de Fonctionnemen | Courant à Pleine Charge | Courant à Rotor Bloqué | Puissance du Moteur |
|---|---|---|---|---|---|---|---|---|
| | In-Lbs. | Nm | S4% | Cycles | Sec. | Ampères | Ampères | Watts |
| 761**X**40-11380000/A | 700 | 80 | 70 | 74 | 17 | 3.7 | 12.8 | 40 |
| 761**Y**40-11380000/A | 880 | 100 | 70 | 63 | 20 | 4.0 | 12.8 | |
| 762**X**40-11380000/A | 1,330 | 150 | 70 | 57 | 22 | 5.3 | 16.9 | |
| 762**Y**40-11380000/A | 1,750 | 200 | 70 | 57 | 22 | 6.5 | 16.9 | |
| 763**X**40-11380000/A | 2,650 | 300 | 70 | 39 | 32 | 8.6 | 30.8 | |

**24 V CC - Régulation**

| Code de Base | Régulation Couple de Sortie | | Régulation Service Type | Démarrages par Heure | Vitesse de Fonctionnement | Courant à Pleine Charge | Courant à Rotor Bloqué | Puissance du Moteur |
|---|---|---|---|---|---|---|---|---|
| | In-Lbs. | Nm | S4% | Démarrages | Sec. | Ampères | Ampères | Watts |
| 761**X**40-11370000/A | 700 | 80 | 70 | 1200 | 17 | 3.7 | 12.8 | 40 |
| 761**Y**40-11370000/A | 880 | 100 | 70 | 1200 | 20 | 4.0 | 12.8 | |
| 762**X**40-11370000/A | 1,330 | 150 | 70 | 1200 | 22 | 5.3 | 16.9 | |
| 762**Y**40-11370000/A | 1,750 | 200 | 70 | 1200 | 22 | 6.5 | 16.9 | |
| 763**X**40-11370000/A | 2,650 | 300 | 70 | 1200 | 32 | 8.6 | 30.8 | |

**REMARQUES**

1. Certification ATEX/IECEx (Classification des Zones)
   II 2G Ex db IIB T4 Gb
   II 2D Ex tb IIIC T135°C Db
2. Courant à pleine charge @ Charge nominale maximale
3. Courant à rotor bloqué @ Charge à rotor bloqué
4. Tolérance de tension admissible pour le moteur: +/- 10%
5. Tolérance de fréquence de puissance admissible: +/- 5%
6. Service Type selon la norme IEC 60034-1 pour les services Tout ou Rien ou de régulation
7. Démarrages et cycles par heure en fonction du couple nominal

© 2025 BRAY INTERNATIONAL, INC. TOUS DROITS RÉSERVÉS. BRAY.COM

## ANTI-DÉFLAGRANT - IECEX/ATEX

**110 V - Monophasé**

| Code de Base | Couple de Sortie | | Service Type | Cycles par Jour | Démarrages par Heure | Vitesse de Fonctionnement (sec.) | | Courant à Pleine Charge [A] | | Courant à Rotor Bloqué [A] | | Puissance du Moteur |
|---|---|---|---|---|---|---|---|---|---|---|---|---|
| | In-Lbs. | Nm | S4% | Cycles | Démarrages | 60 Hz | 50 Hz | 60 Hz | 50 Hz | 60 Hz | 50 Hz | Watts |
| 76**1X**40-11300000/A | 700 | 80 | 70 | 54 | 1200 | 20 | 23 | 1.1 | 1.2 | 1.3 | 1.3 | 15 |
| 76**1Y**40-11300000/A | 880 | 100 | 70 | 54 | 1200 | 20 | 23 | 1.1 | 1.2 | 1.3 | 1.3 | |
| 76**2X**40-11300000/A | 1,330 | 150 | 70 | 50 | 1200 | 21 | 25 | 2.0 | 2.1 | 2.4 | 2.4 | 40 |
| 76**2Y**40-11300000/A | 1,750 | 200 | 70 | 50 | 1200 | 21 | 25 | 2.1 | 2.2 | 2.4 | 2.4 | |
| 76**3X**40-11300000/A | 2,650 | 300 | 70 | 40 | 1200 | 26 | 31 | 2.4 | 2.1 | 2.9 | 2.9 | |
| 76**3Y**40-11300000/A | 4,400 | 500 | 70 | 36 | 1200 | 29 | 35 | 4.2 | 3.3 | 4.9 | 4.9 | 90 |
| 76**3Z**40-11300000/A | 5,300 | 600 | 70 | 36 | 1200 | 29 | 35 | 4.4 | 3.4 | 4.9 | 4.9 | |
| 76**4X**40-11300000/A | 7,080 | 800 | 70 | 34 | 1200 | 31 | 37 | 5.7 | 5.4 | 7.3 | 7.3 | |
| 76**4Y**40-11300000/A | 10,600 | 1,200 | 70 | 34 | 1200 | 31 | 37 | 6.9 | 6.5 | 7.3 | 7.3 | 180 |
| 76**5X**40-11300000/A | 17,700 | 2,000 | 50 | 8 | 1200 | 93 | 112 | 5.7 | 5.4 | 7.3 | 7.3 | |
| 76**5Y**40-11300000/A | 26,500 | 3,000 | 50 | 8 | 1200 | 93 | 112 | 6.9 | 6.5 | 7.3 | 7.3 | |

**220 V - Monophasé**

| Code de Base | Couple de Sortie | | Service Type | Cycles par Jour | Démarrages par Heure | Vitesse de Fonctionnement (sec.) | | Courant à Pleine Charge [A] | | Courant à Rotor Bloqué [A] | | Puissance du Moteur |
|---|---|---|---|---|---|---|---|---|---|---|---|---|
| | In-Lbs. | Nm | S4% | Cycles | Démarrages | 60 Hz | 50 Hz | 60 Hz | 50 Hz | 60 Hz | 50 Hz | Watts |
| 76**1X**40-11320000/A | 700 | 80 | 70 | 54 | 1200 | 20 | 23 | 0.6 | 0.6 | 0.7 | 0.7 | 15 |
| 76**1Y**40-11320000/A | 880 | 100 | 70 | 54 | 1200 | 20 | 23 | 0.6 | 0.7 | 0.7 | 0.7 | |
| 76**2X**40-11320000/A | 1,330 | 150 | 70 | 45 | 1200 | 23 | 28 | 1.0 | 1.0 | 1.0 | 1.0 | 40 |
| 76**2Y**40-11320000/A | 1,750 | 200 | 70 | 45 | 1200 | 23 | 28 | 1.1 | 1.1 | 1.1 | 1.1 | |
| 76**3X**40-11320000/A | 2,650 | 300 | 70 | 40 | 1200 | 26 | 31 | 1.3 | 1.0 | 1.5 | 1.5 | |
| 76**3Y**40-11320000/A | 4,400 | 500 | 70 | 36 | 1200 | 29 | 35 | 1.9 | 1.7 | 2.4 | 2.4 | 90 |
| 76**3Z**40-11320000/A | 5,300 | 600 | 70 | 36 | 1200 | 29 | 35 | 2.0 | 1.9 | 2.4 | 2.4 | |
| 76**4X**40-11320000/A | 7,080 | 800 | 70 | 30 | 1200 | 34 | 41 | 2.8 | 2.6 | 3.8 | 3.8 | 180 |
| 76**4Y**40-11320000/A | 10,600 | 1,200 | 70 | 30 | 1200 | 34 | 41 | 3.0 | 2.8 | 3.8 | 3.8 | |
| 76**5X**40-11320000/A | 17,700 | 2,000 | 50 | 8 | 1200 | 93 | 112 | 3.0 | 3.1 | 3.8 | 3.8 | |
| 76**5Y**40-11320000/A | 26,500 | 3,000 | 50 | 8 | 1200 | 93 | 112 | 3.0 | 2.8 | 3.8 | 3.8 | |

**REMARQUES**

1. Certification ATEX/IECEx (Classification des Zones)
   II 2G Ex db IIB T4 Gb
   II 2D Ex tb IIIC T135°C Db
2. Courant à pleine charge @ Charge nominale maximale
3. Courant à rotor bloqué @ Charge à rotor bloqué
4. Tolérance de tension admissible pour le moteur: +/- 10%
5. Tolérance de fréquence de puissance admissible: +/- 5%
6. Service Type selon la norme IEC 60034-1 pour les services Tout ou Rien ou de régulation
7. Démarrages et cycles par heure en fonction du couple nominal

© 2025 BRAY INTERNATIONAL, INC. TOUS DROITS RÉSERVÉS. BRAY.COM

## ANTI-DÉFLAGRANT - IECEX/ATEX

**220 V - Triphasé**

| Code de Base | Couple de Sortie | | Service Type | Cycles par Jour | Démarrages par Heure | Vitesse de Fonctionnement (sec.) | | Courant à Pleine Charge [A] | | Courant à Rotor Bloqué [A] | | Puissance du Moteur |
|---|---|---|---|---|---|---|---|---|---|---|---|---|
| | In-Lbs. | Nm | S4% | Cycles | Démarrages | 60 Hz | 50 Hz | 60 Hz | 50 Hz | 60 Hz | 50 Hz | Watts |
| 761**X**40-11330C00/A | N/A | | | | | | | | | | | |
| 761**Y**40-11330C00/A | | | | | | | | | | | | |
| 762**X**40-11330C00/A | | | | | | | | | | | | |
| 762**Y**40-11330C00/A | | | | | | | | | | | | |
| 763**X**40-11330C00/A | 2,650 | 300 | 70 | 39 | 1200 | 26 | 32 | 0.4 | 0.5 | 1.2 | 1.2 | 40 |
| 763**Y**40-11330C00/A | 4,400 | 500 | 70 | 39 | 1200 | 26 | 32 | 0.7 | 0.9 | 2.4 | 2.4 | 90 |
| 763**Z**40-11330C00/A | 5,300 | 600 | 70 | 32 | 1200 | 32 | 39 | 0.7 | 0.9 | 2.4 | 2.4 | |
| 764**X**40-11330C00/A | 7,080 | 800 | 70 | 36 | 1200 | 29 | 35 | 1.0 | 1.4 | 4.0 | 4.0 | 180 |
| 764**Y**40-11330C00/A | 10,600 | 1,200 | 70 | 29 | 1200 | 36 | 43 | 1.0 | 1.4 | 4.0 | 4.0 | |
| 765**X**40-11330C00/A | 17,700 | 2,000 | 50 | 8 | 1200 | 88 | 105 | 1.0 | 1.4 | 4.0 | 4.0 | |
| 765**Y**40-11330C00/A | 26,500 | 3,000 | 50 | 6 | 1200 | 108 | 130 | 1.0 | 1.4 | 4.0 | 4.0 | |

**380 V - Triphasé**

| Code de Base | Couple de Sortie | | Service Type | Cycles par Jour | Démarrages par Heure | Vitesse de Fonctionnement (sec.) | | Courant à Pleine Charge [A] | | Courant à Rotor Bloqué [A] | | Puissance du Moteur |
|---|---|---|---|---|---|---|---|---|---|---|---|---|
| | In-Lbs. | Nm | S4% | Cycles | Démarrages | 60 Hz | 50 Hz | 60 Hz | 50 Hz | 60 Hz | 50 Hz | Watts |
| 761**X**40-11340C00/A | 700 | 80 | 70 | 63 | 1200 | 17 | 20 | 0.3 | 0.2 | 0.5 | 0.5 | 15 |
| 761**Y**40-11340C00/A | 880 | 100 | 70 | 50 | 1200 | 21 | 25 | 0.3 | 0.2 | 0.5 | 0.5 | |
| 762**X**40-11340C00/A | 1,330 | 150 | 70 | 60 | 1200 | 18 | 21 | 0.4 | 0.6 | 0.7 | 0.7 | 40 |
| 762**Y**40-11340C00/A | 1,750 | 200 | 70 | 39 | 1200 | 26 | 32 | 0.5 | 0.7 | 0.7 | 0.7 | |
| 763**X**40-11340C00/A | 2,650 | 300 | 70 | 39 | 1200 | 26 | 32 | 0.5 | 0.6 | 0.8 | 0.8 | |
| 763**Y**40-11340C00/A | 4,400 | 500 | 70 | 39 | 1200 | 26 | 32 | 0.8 | 0.9 | 1.4 | 1.4 | 90 |
| 763**Z**40-11340C00/A | 5,300 | 600 | 70 | 32 | 1200 | 32 | 39 | 0.9 | 1.0 | 1.4 | 1.4 | |
| 764**X**40-11340C00/A | 7,080 | 800 | 70 | 36 | 1200 | 29 | 35 | 1.0 | 1.3 | 2.4 | 2.4 | 180 |
| 764**Y**40-11340C00/A | 10,600 | 1,200 | 70 | 29 | 1200 | 36 | 43 | 1.1 | 1.5 | 2.4 | 2.4 | |
| 765**X**40-11340C00/A | 17,700 | 2,000 | 50 | 8 | 1200 | 88 | 105 | 1.0 | 1.4 | 2.4 | 2.4 | |
| 765**Y**40-11340C00/A | 26,500 | 3,000 | 50 | 6 | 1200 | 108 | 130 | 1.1 | 1.5 | 2.4 | 2.4 | |

**460V - Triphasé**

| Code de Base | Couple de Sortie | | Service Type | Cycles par Jour | Démarrages par Heure | Vitesse de Fonctionnement (sec.) | | Courant à Pleine Charge [A] | | Courant à Rotor Bloqué [A] | | Puissance du Moteur |
|---|---|---|---|---|---|---|---|---|---|---|---|---|
| | In-Lbs. | Nm | S4% | Cycles | Démarrages | 60 Hz | 50 Hz | 60 Hz | 50 Hz | 60 Hz | 50 Hz | Watts |
| 761**X**40-11360C00/A | N/A | | | | | | | | | | | |
| 761**Y**40-11360C00/A | | | | | | | | | | | | |
| 762**X**40-11360C00/A | 1,330 | 150 | 70 | 60 | 1200 | 18 | 21 | 0.4 | 0.6 | 0.5 | 0.5 | 40 |
| 762**Y**40-11360C00/A | 1,750 | 200 | 70 | 39 | 1200 | 26 | 32 | 0.4 | 0.6 | 0.5 | 0.5 | |
| 763**X**40-11360C00/A | 2,650 | 300 | 70 | 39 | 1200 | 26 | 32 | 0.3 | 0.4 | 0.6 | 0.6 | |
| 763**Y**40-11360C00/A | 4,400 | 500 | 70 | 39 | 1200 | 26 | 32 | 0.5 | 0.7 | 1.3 | 1.3 | 90 |
| 763**Z**40-11360C00/A | 5,300 | 600 | 70 | 32 | 1200 | 32 | 39 | 0.9 | 1.3 | 1.3 | 1.3 | |
| 764**X**40-11360C00/A | 7,080 | 800 | 70 | 36 | 1200 | 29 | 35 | 0.9 | 1.6 | 2.0 | 2.0 | 180 |
| 764**Y**40-11360C00/A | 10,600 | 1,200 | 70 | 29 | 1200 | 36 | 43 | 0.9 | 1.7 | 2.0 | 2.0 | |
| 765**X**40-11360C00/A | 17,700 | 2,000 | 50 | 8 | 1200 | 88 | 105 | 0.9 | 1.6 | 2.0 | 2.0 | |
| 765**Y**40-11360C00/A | 26,500 | 3,000 | 50 | 6 | 1200 | 108 | 130 | 0.9 | 1.7 | 2.0 | 2.0 | |

**REMARQUES:**
1. Certification ATEX/IECEx (Classification des Zones)
   II 2G Ex db IIB T4 Gb
   II 2D Ex tb IIIC T135°C Db
2. Courant à pleine charge @ Charge nominale maximale
3. Courant à rotor bloqué @ Charge à rotor bloqué
4. Tolérance de tension admissible pour le moteur: +/- 10%
5. Tolérance de fréquence de puissance admissible: +/- 5%
6. Service Type selon la norme IEC 60034-1 pour les services Tout ou Rien ou de régulation
7. Démarrages et cycles par heure en fonction du couple nominal

© 2025 BRAY INTERNATIONAL, INC. TOUS DROITS RÉSERVÉS. BRAY.COM

## ÉTANCHE

| Modèle d'Actionneur | Tours de Volants | Diamètre du Volant | | Force de Traction | | Poids de L'actionneur | |
|---|---|---|---|---|---|---|---|
| | | in | mm | lbs | N | lbs | kg |
| 1A | 11 | 4.48 | 114 | 23 | 101 | 19 | 9 |
| 1B | | | | 28 | 127 | | |
| 2A | 11 | 4.84 | 123 | 40 | 176 | 33 | 15 |
| 2B | | | | 53 | 235 | | |
| 3A | 13.5 | 8.66 | 220 | 36 | 160 | 47 | 22 |
| 3B | | | | 60 | 267 | | |
| 3C | | | | 72 | 321 | | |
| 4A | 15 | 14.96 | 380 | 50 | 223 | 66 | 30 |
| 4B | | | | 75 | 334 | | |
| 5A | 45 | 14.96 | 380 | 46 | 206 | 157 | 71 |
| 5B | | | | 70 | 309 | | |
| 6A | 52.5 | 14.96 | 380 | 63 | 278 | 165 | 75 |
| 6B | | | | 72 | 318 | | |
| 7A | 105 | 14.96 | 380 | 60 | 265 | 474 | 215 |
| 7B | | | | 79 | 354 | | |
| 7C | 157.5 | 14.96 | 380 | 60 | 265 | 474 | 215 |

## ANTI-DÉFLAGRANT

| Modèle d'Actionneur | Tours de Volants | Diamètre du Volant | | Force de Traction | | Poids de L'actionneur | |
|---|---|---|---|---|---|---|---|
| | | in | mm | lbs | N | lbs | kg |
| 1X | 10.3* | 4.48 | 114 | 26 | 115 | 15 | 7 |
| 1Y | 12.3* | | | 27 | 122 | | |
| 2X | 11 | 4.84 | 123 | 36 | 158 | 37 | 17 |
| 2Y | | | | 47 | 211 | | |
| 3X | 13.5 | 8.66 | 220 | 32 | 144 | 51 | 23 |
| 3Y | | | | 54 | 240 | | |
| 3Z | | | | 65 | 289 | | |
| 4X | 16.5 | 14.96 | 380 | 41 | 182 | 64 | 29 |
| 4Y | | | | 60 | 273 | | |
| 5X | 49.5 | 14.96 | 380 | 38 | 169 | 165 | 75 |
| 5Y | | | | 57 | 253 | | |

**REMARQUES:**

1. Les valeurs de couple dépendent de la certification et de la tension d'alimentation.
2. Volant en Sortie d'Actionneur: L'actionneur est conçu pour produire le couple de fonctionnement requis avec une force maximale de traction de 356 N sur le volant.
3. *Les tailles 1X et 1Y nécessitent respectivement 8,8 et 10,3 tours de volants pour les moteurs ATEX/IECEx.

© 2025 BRAY INTERNATIONAL, INC. TOUS DROITS RÉSERVÉS. BRAY.COM

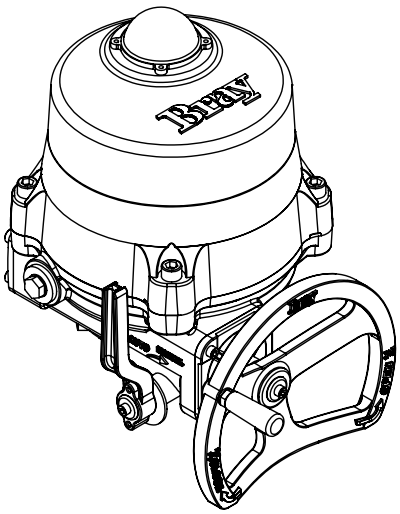

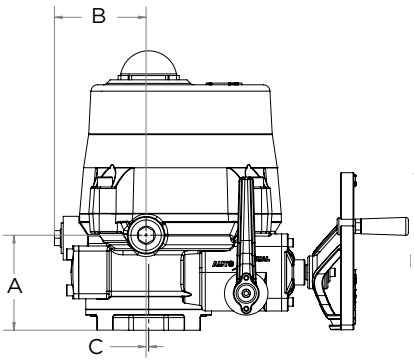


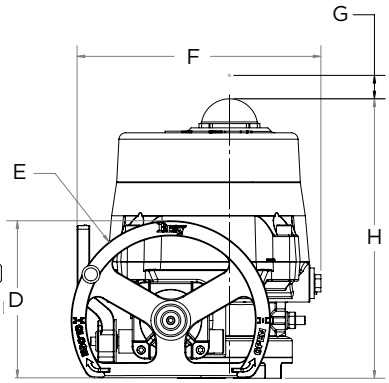


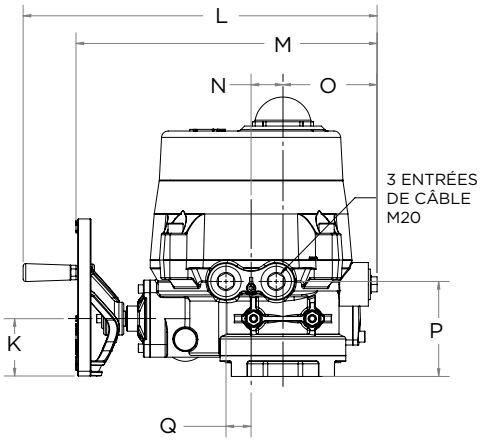


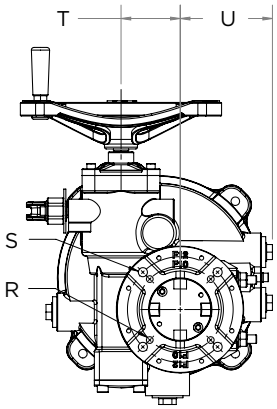


**DÉTAILS DE LA DOUILLE**

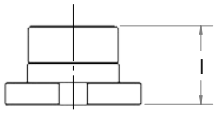


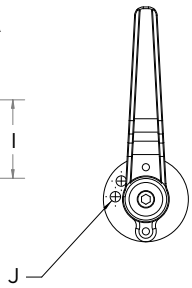


## IMPÉRIAL (in)

| TAILLE ACT. | DIMENSIONS | | | | | | | | | | | | | | | | | | | MSS-101 | | | | |
|---|---|---|---|---|---|---|---|---|---|---|---|---|---|---|---|---|---|---|---|---|---|---|---|---|
| | A | B | C | D | E | F | G | H | I | J | K | L | M | N | O | P | Q | T | U | DIM. | BRIDE | B.C.D. | TARAUD. | PROF. MIN. |
| 1 | 3.7 | 3.4 | 0.1 | 4.6 | 5.1 | 8.3 | 4.9 | 10.4 | 1.1 | 0.23 | 2.1 | 11.9 | 9.9 | 1.0 | 3.2 | 3.7 | 0.9 | 1.9 | 3.5 | R | FA07 | 2.75 | 5/16-18 | 0.472 |
| 2 | 4.4 | 3.7 | - | 5.1 | 5.5 | 9.7 | 5.5 | 11.8 | 1.4 | 0.27 | 2.7 | 14.2 | 11.7 | 1.2 | 3.7 | 4.4 | 1.2 | 2.2 | 3.8 | S | FA10 | 4.00 | 3/8-16 | 0.590 |
| | | | | | | | | | | | | | | | | | | | | R | FA07 | 2.75 | 5/16-18 | 0.472 |
| 3 | 4.5 | 4.3 | 0.1 | 7.4 | 9.4 | 11.5 | 6.7 | 13.1 | 1.7 | 0.27 | 2.7 | 16.6 | 14.2 | 1.5 | 4.4 | 4.5 | 1.2 | 2.8 | 4.3 | S | FA12 | 4.95 | 1/2-13 | 0.748 |
| | | | | | | | | | | | | | | | | | | | | R | FA10 | 4.00 | 3/8-16 | 0.590 |
| 4 | 4.9 | 4.5 | 0.5 | 12.2 | 16.7 | 13.8 | 7.5 | 14.5 | 2.2 | 0.27 | 3.2 | 15.6 | - | 1.5 | 5.0 | 4.9 | 1.2 | 3.3 | 4.6 | S | FA14 | 5.50 | 5/8-11 | 0.944 |
| | | | | | | | | | | | | | | | | | | | | R | FA12 | 4.95 | 1/2-13 | 0.748 |

## MÉTRIQUE (mm)

| TAILLE ACT. | DIMENSIONS | | | | | | | | | | | | | | | | | | | ISO 5211 | | | | |
|---|---|---|---|---|---|---|---|---|---|---|---|---|---|---|---|---|---|---|---|---|---|---|---|---|
| | A | B | C | D | E | F | G | H | I | J | K | L | M | N | O | P | Q | T | U | DIM. | BRIDE | B.C.D. | TARAUD. | PROF. MIN. |
| 1 | 95 | 86 | 3 | 116 | 130 | 211 | 125 | 125 | 28 | 6 | 53 | 303 | 252 | 53 | 82 | 95 | 23 | 49 | 90 | R | F07 | 70 | M8 | 12 |
| 2 | 113 | 93 | - | 130 | 140 | 246 | 140 | 140 | 35 | 7 | 68 | 360 | 297 | 68 | 93 | 113 | 30 | 56 | 96 | S | F10 | 102 | M10 | 15 |
| | | | | | | | | | | | | | | | | | | | | R | F07 | 70 | M8 | 12 |
| 3 | 113 | 109 | 3 | 188 | 238 | 291 | 170 | 170 | 42 | 7 | 69 | 422 | 359 | 69 | 112 | 113 | 30 | 70 | 109 | S | F12 | 125 | M12 | 19 |
| | | | | | | | | | | | | | | | | | | | | R | F10 | 102 | M10 | 15 |
| 4 | 125 | 115 | 13 | 309 | 423 | 350 | 190 | 190 | 55 | 7 | 81 | 395 | - | 81 | 128 | 125 | 30 | 85 | 118 | S | F14 | 140 | M16 | 24 |
| | | | | | | | | | | | | | | | | | | | | R | F12 | 125 | M12 | 19 |

© 2025 BRAY INTERNATIONAL, INC. TOUS DROITS RÉSERVÉS. BRAY.COM

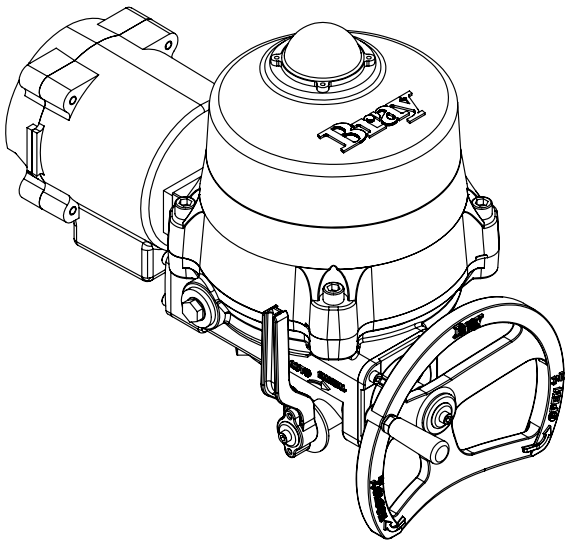

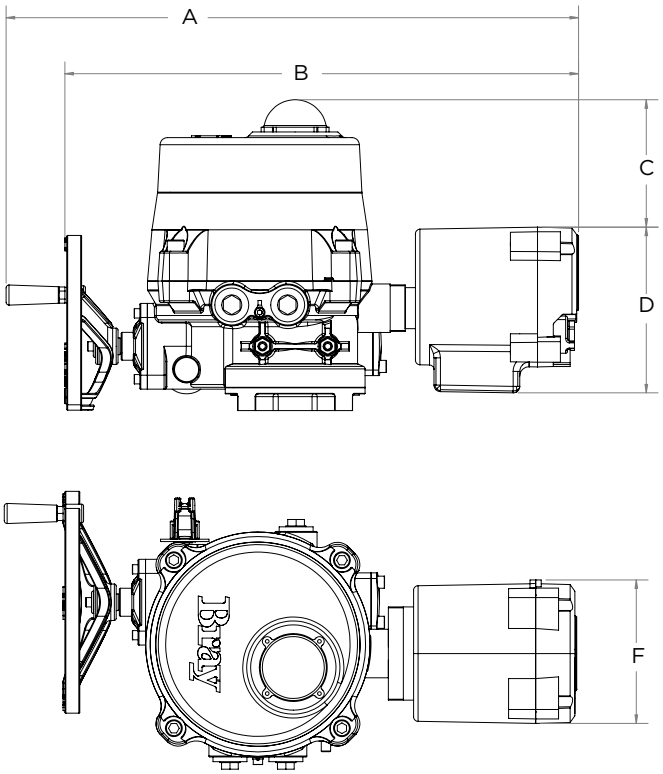


## IMPÉRIAL (in)

| TAILLE ACT. | DIMENSIONS | | | | |
|---|---|---|---|---|---|
| | A | B | C | D | F |
| 1 | 19.5 | 17.5 | 3.5 | 7.0 | 6.1 |
| 2 | 21.7 | 19.2 | 4.0 | 7.0 | 6.1 |
| 3 | 24.2 | 21.7 | 5.4 | 7.0 | 6.1 |
| 4 | 23.1 | - | 6.2 | 7.0 | 6.1 |

## MÉTRIQUE (mm)

| TAILLE ACT. | DIMENSIONS | | | | |
|---|---|---|---|---|---|
| | A | B | C | D | F |
| 1 | 496 | 443 | 89 | 178 | 154 |
| 2 | 551 | 487 | 103 | 178 | 154 |
| 3 | 614 | 551 | 137 | 178 | 154 |
| 4 | 586 | - | 159 | 178 | 154 |

© 2025 BRAY INTERNATIONAL, INC. TOUS DROITS RÉSERVÉS. BRAY.COM

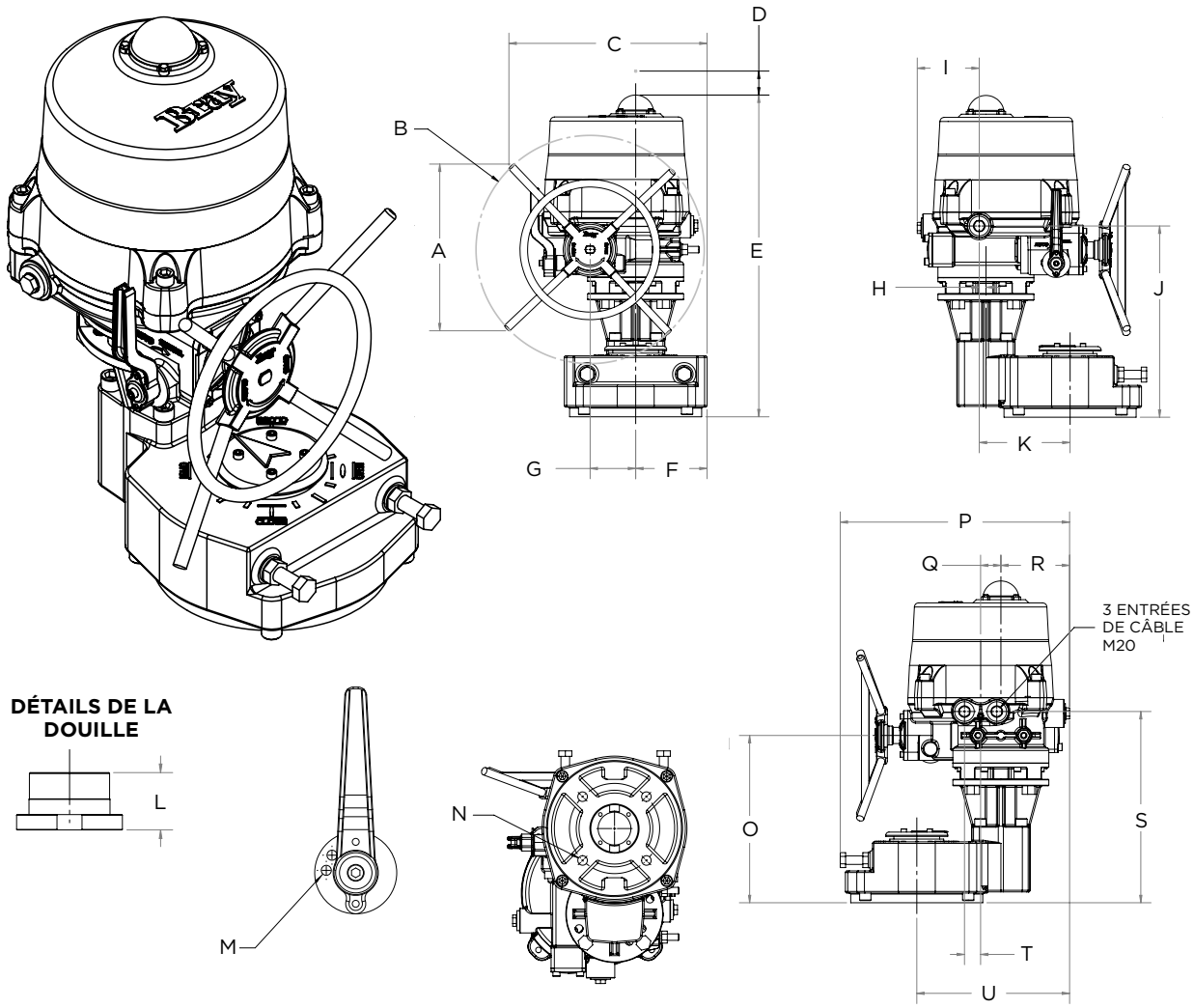


## IMPÉRIAL (in)

| TAILLE ACT. | DIMENSIONS | | | | | | | | | | | | | | | | | | | MSS SP-101 | | | | |
|---|---|---|---|---|---|---|---|---|---|---|---|---|---|---|---|---|---|---|---|---|---|---|---|---|
| | A | B | C | D | E | F | G | H | I | J | K | L | M | O | P | Q | R | S | T | U | DIM. | BRIDE | B.C.D. | TARAUD. | PROF. MIN. |
| 5 | 12.2 | 15.7 | 14.5 | 7.5 | 23.5 | 5.2 | 3.3 | 0.5 | 4.5 | 14.0 | 6.6 | 2.4 | 0.27 | 12.2 | 16.8 | 1.5 | 5.0 | 14.0 | 1.2 | 11.2 | **N** | FA16 | 6.5 | 3/4-10 | 1.18 |

## MÉTRIQUE (mm)

| TAILLE ACT. | DIMENSIONS | | | | | | | | | | | | | | | | | | | | ISO 5211 | | | | |
|---|---|---|---|---|---|---|---|---|---|---|---|---|---|---|---|---|---|---|---|---|---|---|---|---|---|
| | A | B | C | D | E | F | G | H | I | J | K | L | M | O | P | Q | R | S | T | U | DIM. | BRIDE | B.C.D. | TARAUD. | PROF. MIN. |
| 5 | 309 | 423 | 368 | 190 | 597 | 133 | 84 | 13 | 115 | 355 | 169 | 60 | 7 | 310 | 426 | 38 | 128 | 355 | 30 | 284 | **N** | F16 | 165 | M20 | 30 |

© 2025 BRAY INTERNATIONAL, INC. TOUS DROITS RÉSERVÉS. BRAY.COM

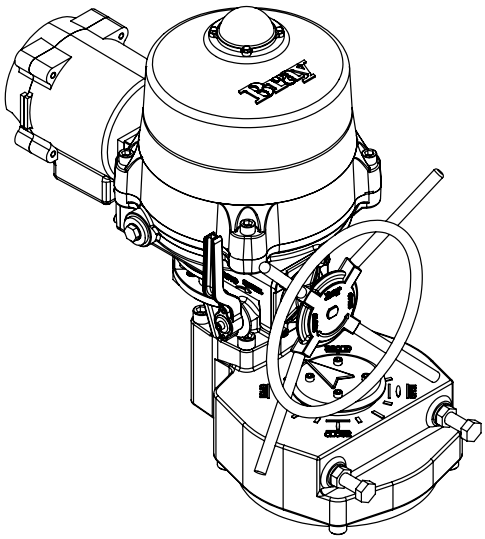

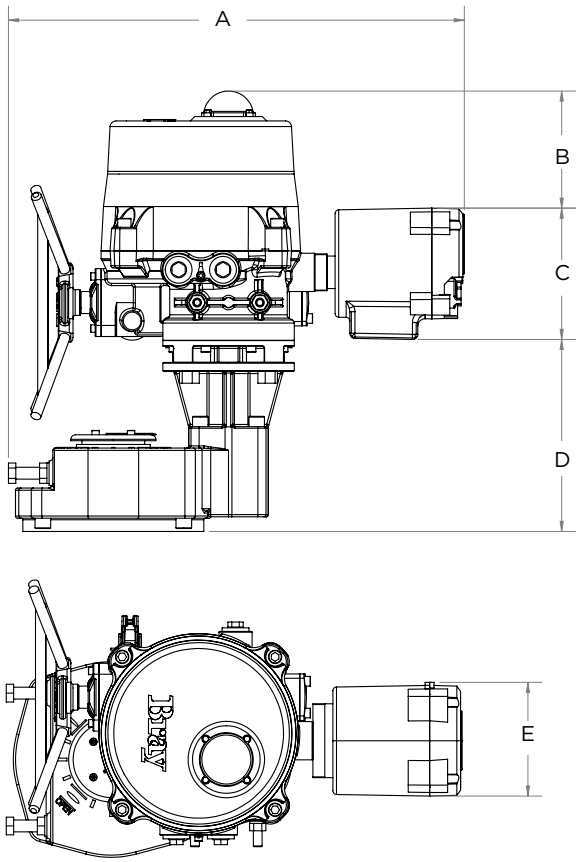


## IMPÉRIAL (in)

| TAILLE ACT. | DIMENSIONS | | | | |
|---|---|---|---|---|---|
| | A | B | C | D | E |
| 5 | 24.3 | 6.2 | 7.0 | 16.7 | 6.1 |

## MÉTRIQUE (mm)

| TAILLE ACT. | DIMENSIONS | | | | |
|---|---|---|---|---|---|
| | A | B | C | D | E |
| 5 | 617 | 159 | 178 | 424 | 154 |

© 2025 BRAY INTERNATIONAL, INC. TOUS DROITS RÉSERVÉS. BRAY.COM

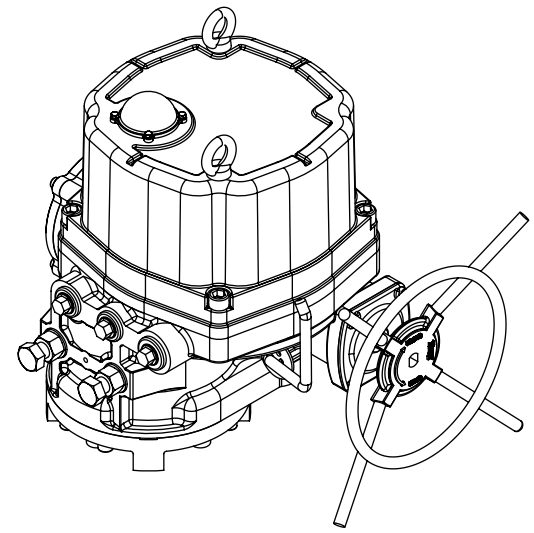

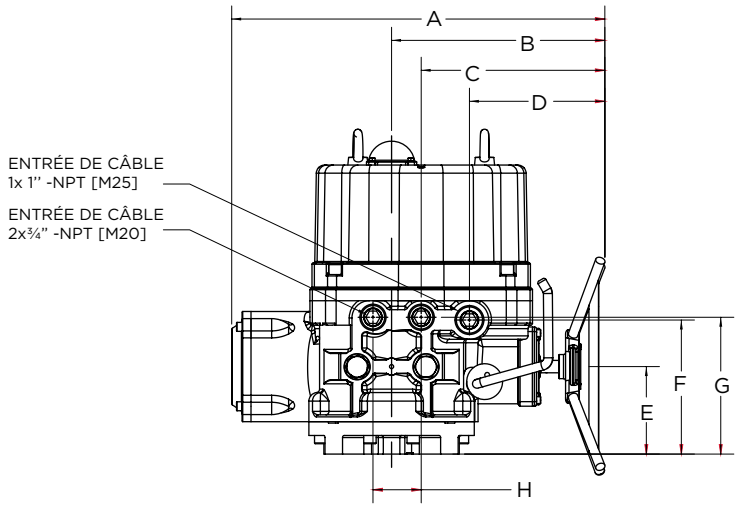


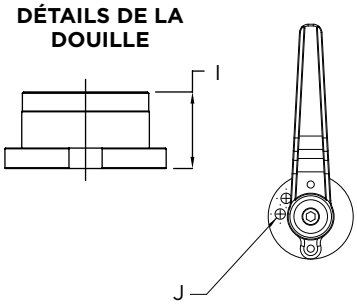


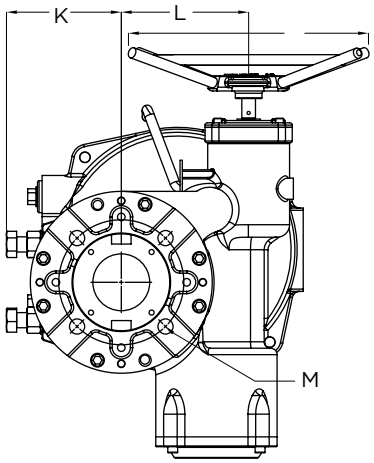


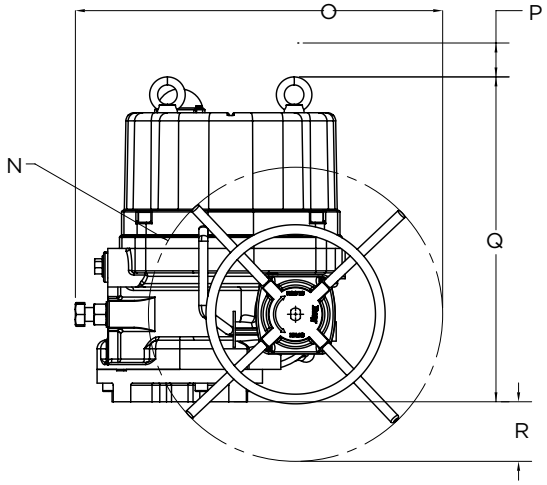


## IMPÉRIAL (in)

| TAILLE ACT. | DIMENSIONS | | | | | | | | | | | | | | | | | MSS-101 | | | | |
|---|---|---|---|---|---|---|---|---|---|---|---|---|---|---|---|---|---|---|---|---|---|---|
| | A | B | C | D | E | F | G | H | I | J | K | L | N | O | P | Q | R | DIM | BRIDE | B.C.D. | TARAUD. | PROF. MIN. |
| 6 | 20.3 | 11.1 | 9.5 | 6.7 | 5.0 | 7.7 | 7.8 | 2.8 | 2.4 | 0.27 | 6.0 | 6.6 | 16.7 | 21.0 | 9.8 | 18.5 | 3.3 | **M** | FA16 | 6.50 | 3/4-10 | 1.18 |

## MÉTRIQUE (mm)

| TAILLE ACT. | DIMENSIONS | | | | | | | | | | | | | | | | | ISO 5211 | | | | |
|---|---|---|---|---|---|---|---|---|---|---|---|---|---|---|---|---|---|---|---|---|---|---|
| | A | B | C | D | E | F | G | H | I | J | K | L | N | O | P | Q | R | DIM | BRIDE | B.C.D. | TARAUD. | PROF. MIN. |
| 6 | 515 | 283 | 240 | 170 | 127 | 195 | 199 | 70 | 60 | 7 | 152 | 168 | 424 | 532 | 250 | 471 | 85 | **M** | F16 | 165 | M20 | 30 |

© 2025 BRAY INTERNATIONAL, INC. TOUS DROITS RÉSERVÉS. BRAY.COM

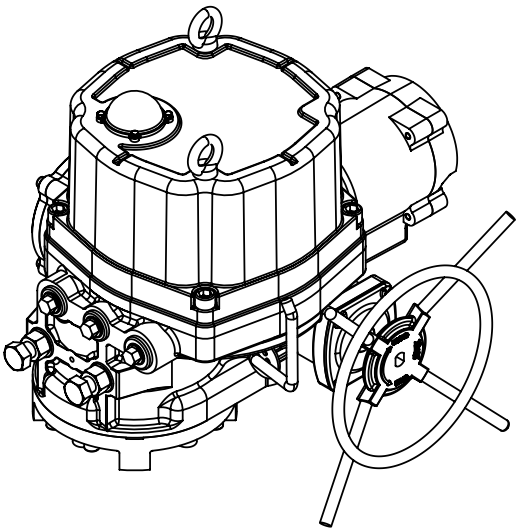

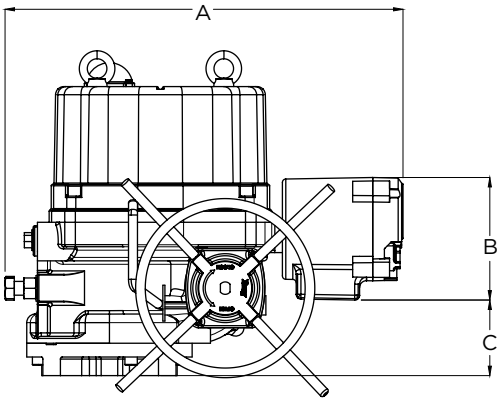


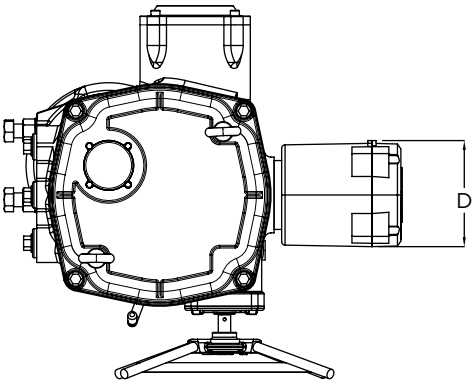


## IMPÉRIAL (in)

| TAILLE ACT. | DIMENSIONS | | | |
|---|---|---|---|---|
| | A | B | C | D |
| 6 | 22.7 | 7.0 | 4.3 | 6.1 |

## MÉTRIQUE (mm)

| TAILLE ACT. | DIMENSIONS | | | |
|---|---|---|---|---|
| | A | B | C | D |
| 6 | 578 | 178 | 110 | 154 |

© 2025 BRAY INTERNATIONAL, INC. TOUS DROITS RÉSERVÉS. BRAY.COM

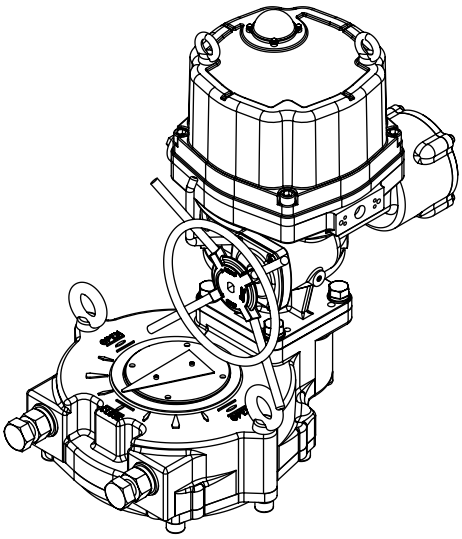

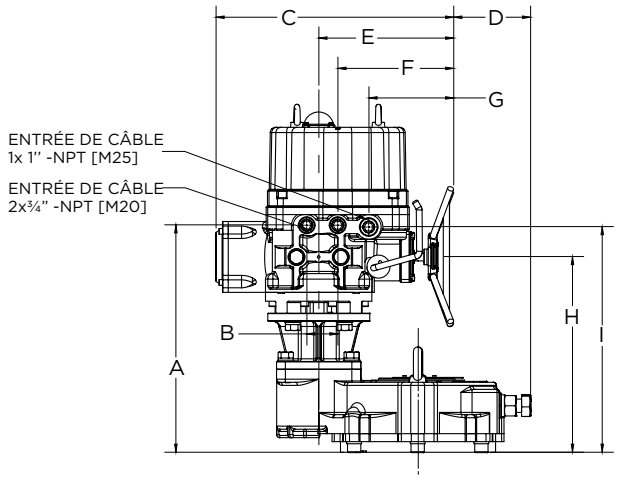


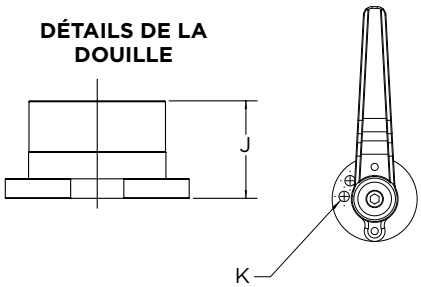


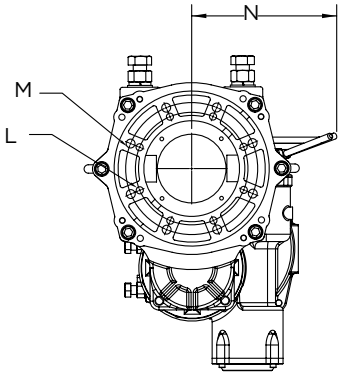


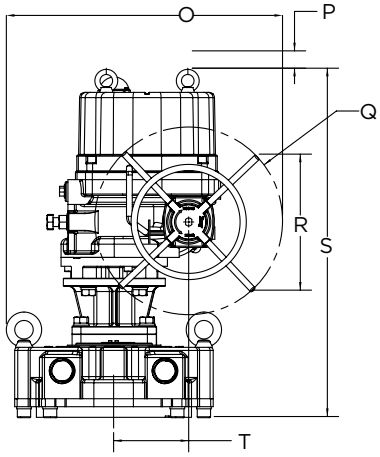


## IMPÉRIAL (in)

| TAILLE ACT. | DIMENSIONS | | | | | | | | | | | | | | | | | | MSS SP-101 | | | | |
|---|---|---|---|---|---|---|---|---|---|---|---|---|---|---|---|---|---|---|---|---|---|---|---|
| | A | B | C | D | E | F | G | H | I | J | K | N | O | P | Q | R | S | T | DIM | BRIDE | B.C.D. | TARAUD. | PROF. MIN. |
| 7 | 20.2 | 2.8 | 20.3 | 7.7 | 11.1 | 9.5 | 6.7 | 17.4 | 20.1 | 4.3 | 0.27 | 12.8 | 23.8 | 9.8 | 16.7 | 12.0 | 30.9 | 6.6 | **M** | FA30 | 11.7 | 3/4-10 | 1.37 |
| | | | | | | | | | | | | | | | | | | | **L** | FA25 | 10.0 | 5/8-11 | 1.18 |

## MÉTRIQUE (mm)

| TAILLE ACT. | DIMENSIONS | | | | | | | | | | | | | | | | | | ISO 5211 | | | | |
|---|---|---|---|---|---|---|---|---|---|---|---|---|---|---|---|---|---|---|---|---|---|---|---|
| | A | B | C | D | E | F | G | H | I | J | K | N | O | P | Q | R | S | T | DIM | BRIDE | B.C.D. | TARAUD. | PROF. MIN. |
| 7 | 513 | 70 | 515 | 196 | 283 | 240 | 170 | 442 | 509 | 110 | 7 | 324 | 605 | 250 | 424 | 305 | 785 | 168 | **M** | F30 | 298 | M20 | 35 |
| | | | | | | | | | | | | | | | | | | | **L** | F25 | 254 | M16 | 30 |

© 2025 BRAY INTERNATIONAL, INC. TOUS DROITS RÉSERVÉS. BRAY.COM

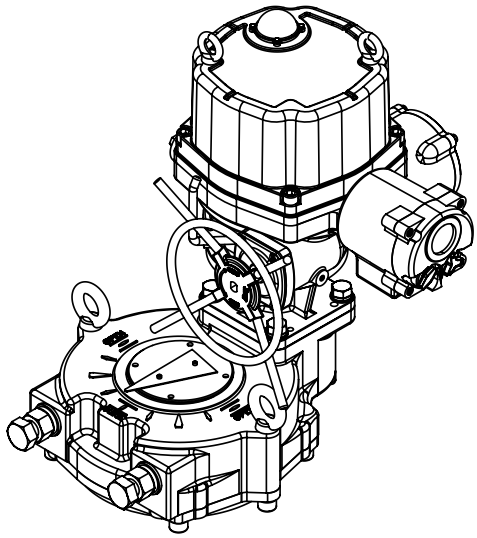

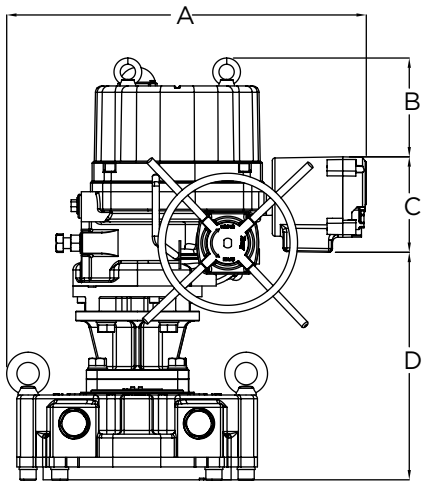


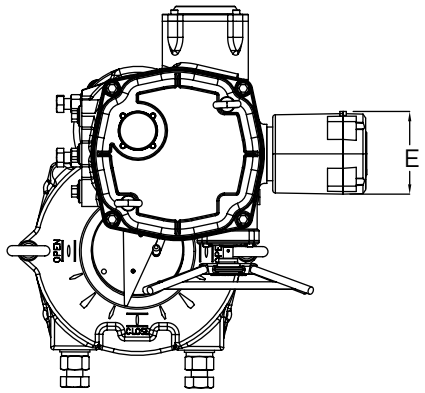


## IMPÉRIAL (in)

| TAILLE ACT. | DIMENSIONS | | | | |
|---|---|---|---|---|---|
| | A | B | C | D | E |
| 7 | 26.4 | 7.2 | 7.0 | - | 6.1 |

## MÉTRIQUE (mm)

| TAILLE ACT. | DIMENSIONS | | | | |
|---|---|---|---|---|---|
| | A | B | C | D | E |
| 7 | 669 | 184 | 178 | - | 154 |

© 2025 BRAY INTERNATIONAL, INC. TOUS DROITS RÉSERVÉS. BRAY.COM

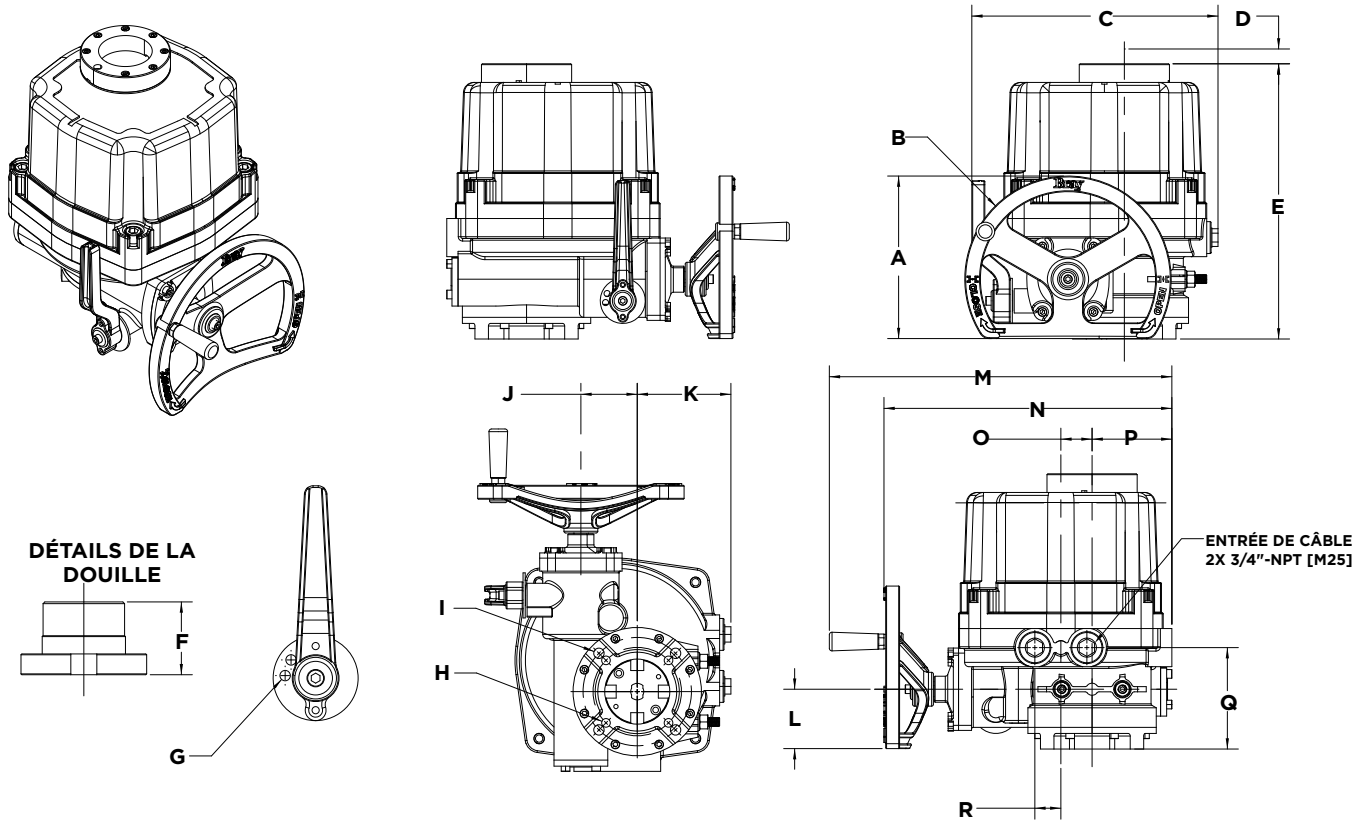


## IMPÉRIAL (in)

| TAILLE ACT. | DIMENSIONS | | | | | | | | | | | | | | | | MSS-101 | | | | |
|---|---|---|---|---|---|---|---|---|---|---|---|---|---|---|---|---|---|---|---|---|---|
| | A | B | C | D | E | F | G | J | K | L | M | N | O | P | Q | R | DIM | BRIDE | B.C.D. | TARAUD. | PROF. MIN. |
| 1 | 4.6 | 5.1 | 7.5 | 5.3 | 9.8 | 1.1 | 0.23 | 1.6 | 3.1 | 2.0 | 10.6 | 8.5 | 1.1 | 2.2 | 3.7 | 0.9 | H | FA07 | 2.75 | 5/16-18 | 0.472 |
| 2 | 5.1 | 5.5 | 9.5 | 5.7 | 11.1 | 1.4 | 0.27 | 2.1 | 3.8 | 2.4 | 13.9 | 11.4 | 1.2 | 3.3 | 4.5 | 1.2 | I | FA10 | 4.00 | 3/8-16 | 0.590 |
| | | | | | | | | | | | | | | | | | H | FA07 | 2.75 | 5/16-18 | 0.472 |
| 3 | 7.4 | 9.4 | 11.2 | 6.5 | 12.5 | 1.7 | 0.27 | 2.6 | 4.3 | 2.7 | 15.7 | 13.2 | 1.4 | 3.6 | 4.6 | 1.2 | I | FA12 | 4.95 | 1/2-13 | 0.748 |
| | | | | | | | | | | | | | | | | | H | FA10 | 4.00 | 3/8-16 | 0.590 |
| 4 | - | 16.7 | 12.0 | 8.27 | 13.5 | 1.9 | 0.27 | 3.1 | 4.5 | - | 14.6 | - | 1.3 | 4.4 | 4.8 | 1.2 | I | FA14 | 5.50 | 5/8-11 | 0.944 |
| | | | | | | | | | | | | | | | | | H | FA12 | 4.95 | 1/2-13 | 0.748 |

## MÉTRIQUE (mm)

| TAILLE ACT. | DIMENSIONS | | | | | | | | | | | | | | | | ISO 5211 | | | | |
|---|---|---|---|---|---|---|---|---|---|---|---|---|---|---|---|---|---|---|---|---|---|
| | A | B | C | D | E | F | G | J | K | L | M | N | O | P | Q | R | DIM | BRIDE | B.C.D. | TARAUD. | PROF. MIN. |
| 1 | 116 | 130 | 191 | 134 | 249 | 28 | 6 | 40 | 79 | 51 | 269 | 216 | 28 | 57 | 95 | 23 | H | F07 | 70 | M8 | 12 |
| 2 | 130 | 140 | 242 | 145 | 282 | 35 | 7 | 54 | 96 | 60 | 352 | 289 | 30 | 83 | 114 | 30 | I | F10 | 102 | M10 | 15 |
| | | | | | | | | | | | | | | | | | H | F07 | 70 | M8 | 12 |
| 3 | 188 | 238 | 284 | 165 | 318 | 42 | 7 | 65 | 108 | 69 | 398 | 335 | 36 | 92 | 117 | 30 | I | F12 | 125 | M12 | 19 |
| | | | | | | | | | | | | | | | | | H | F10 | 102 | M10 | 15 |
| 4 | - | 424 | 306 | 210 | 344 | 48 | 7 | 78 | 116 | - | 371 | - | 32 | 112 | 122 | 30 | I | F14 | 140 | M16 | 24 |
| | | | | | | | | | | | | | | | | | H | F12 | 125 | M12 | 19 |

© 2025 BRAY INTERNATIONAL, INC. TOUS DROITS RÉSERVÉS. BRAY.COM

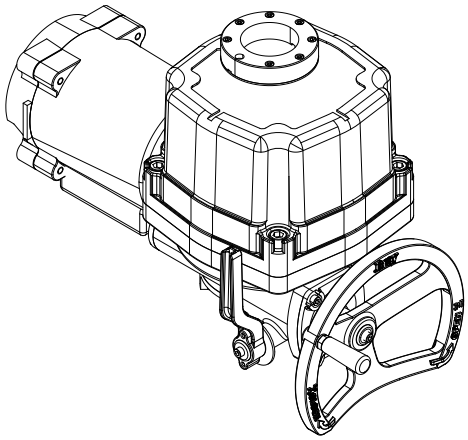

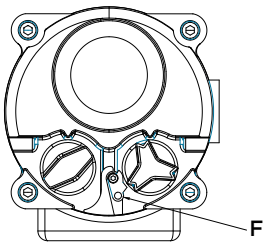


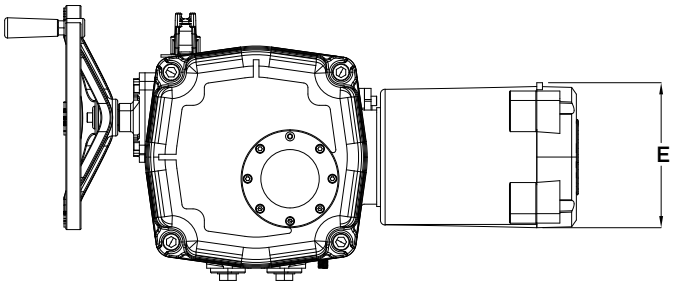


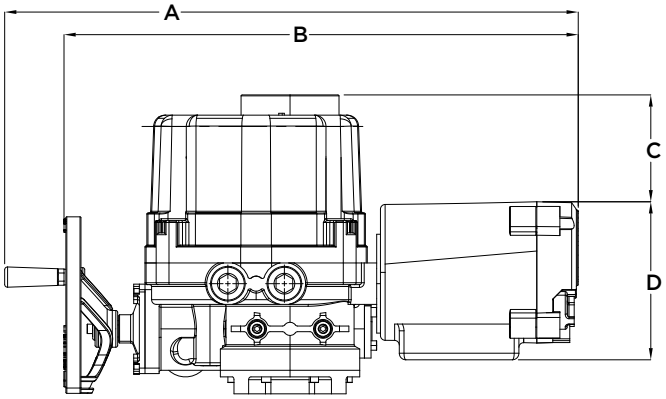


## IMPÉRIAL (in)

| TAILLE ACT. | DIMENSIONS | | | | |
|---|---|---|---|---|---|
| | A | B | C | D | E |
| 1 | 19.5 | 17.5 | 3.5 | 7.0 | 6.1 |
| 2 | 21.7 | 19.2 | 4.0 | 7.0 | 6.1 |
| 3 | 24.2 | 21.7 | 5.4 | 7.0 | 6.1 |
| 4 | 23.1 | - | 6.2 | 7.0 | 6.1 |

## MÉTRIQUE (mm)

| TAILLE ACT. | DIMENSIONS | | | | |
|---|---|---|---|---|---|
| | A | B | C | D | E |
| 1 | 496 | 443 | 68.5 | 178 | 154 |
| 2 | 568 | 487 | 80.5 | 178 | 154 |
| 3 | 619 | 551 | 113.5 | 178 | 154 |
| 4 | 592.5 | - | 134.5 | 178 | 154 |

© 2025 BRAY INTERNATIONAL, INC. TOUS DROITS RÉSERVÉS. BRAY.COM

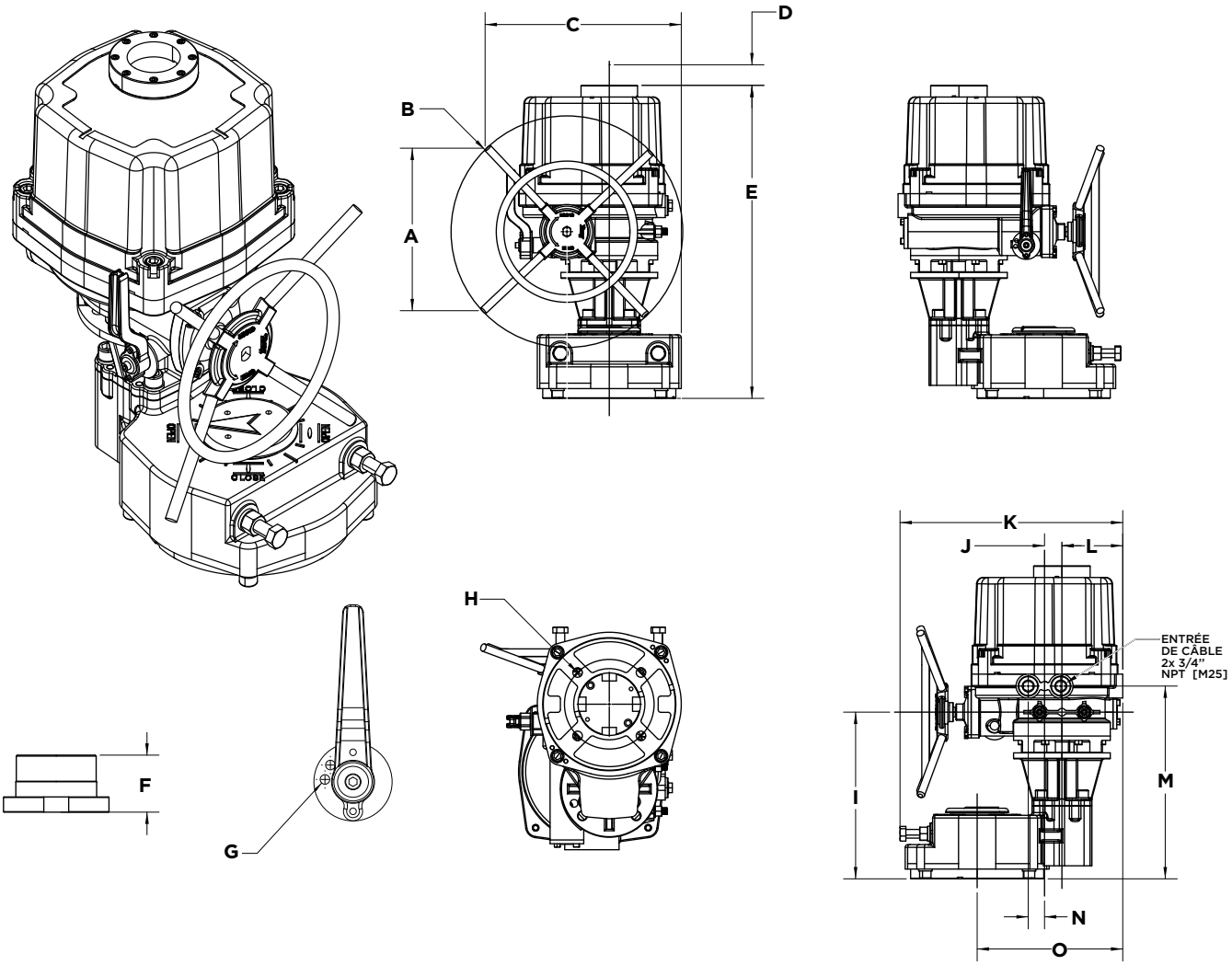


## IMPÉRIAL (in)

| TAILLE ACT. | DIMENSIONS | | | | | | | | | | | | | | MSS SP-101 | | | | |
|---|---|---|---|---|---|---|---|---|---|---|---|---|---|---|---|---|---|---|---|
| | A | B | C | D | E | F | G | H | I | K | L | M | N | O | DIM | BRIDE | B.C.D. | TARAUD. | PROF. MIN. |
| 5 | 11.7 | 16.7 | 12.7 | 7.8 | 22.5 | 2.4 | 0.27 | 11.9 | 1.3 | 16.1 | 4.4 | 13.8 | 1.2 | 10.6 | **H** | FA16 | 6.50 | 3/4-10 | 1.18 |

## MÉTRIQUE (mm)

| TAILLE ACT. | DIMENSIONS | | | | | | | | | | | | | | ISO 5211 | | | | |
|---|---|---|---|---|---|---|---|---|---|---|---|---|---|---|---|---|---|---|---|
| | A | B | C | D | E | F | G | H | I | K | L | M | N | O | DIM | BRIDE | B.C.D. | TARAUD. | PROF. MIN. |
| 5 | 297 | 424 | 322 | 198 | 573 | 60 | 7 | 303 | 32 | 410 | 112 | 351 | 30 | 268 | **H** | F16 | 165 | M20 | 30 |

© 2025 BRAY INTERNATIONAL, INC. TOUS DROITS RÉSERVÉS. BRAY.COM

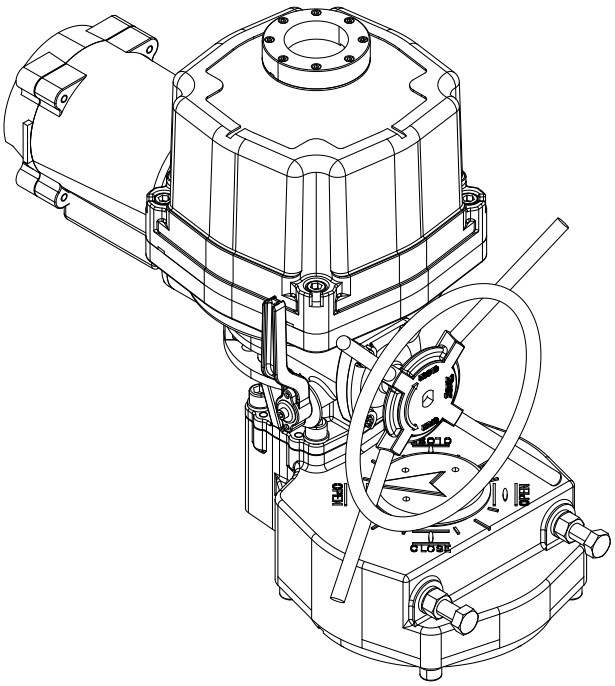


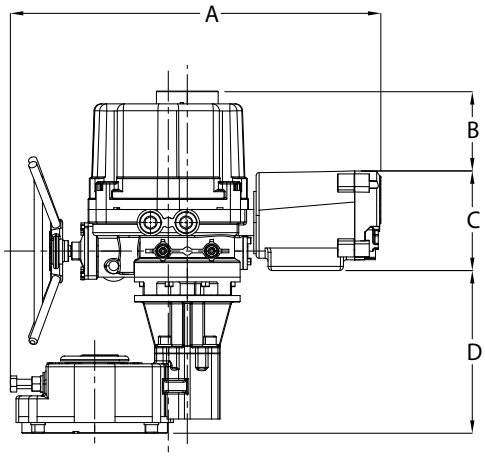


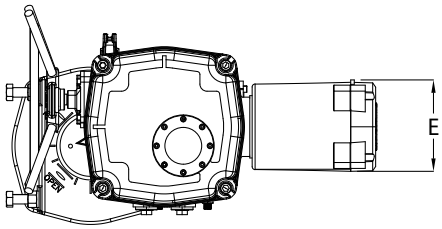


## IMPÉRIAL (in)

| TAILLE ACT. | DIMENSIONS | | | | |
|---|---|---|---|---|---|
| | A | B | C | D | E |
| 5 | 24.3 | 6.2 | 7.0 | 10.2 | 6.1 |

## MÉTRIQUE (mm)

| TAILLE ACT. | DIMENSIONS | | | | |
|---|---|---|---|---|---|
| | A | B | C | D | E |
| 5 | 617 | 159 | 178 | 260 | 154 |

© 2025 BRAY INTERNATIONAL, INC. TOUS DROITS RÉSERVÉS. BRAY.COM

# OPTIONS D'USINAGE DE DOUILLE

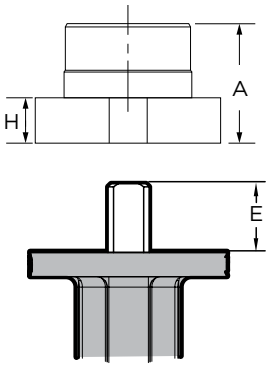


**DOUBLE D**

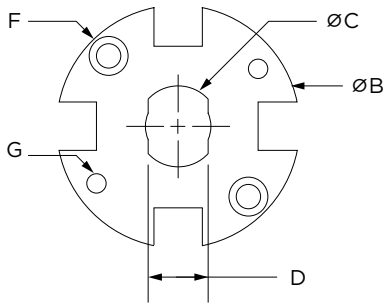


**ALÉSAGE ET CLAVETTE**

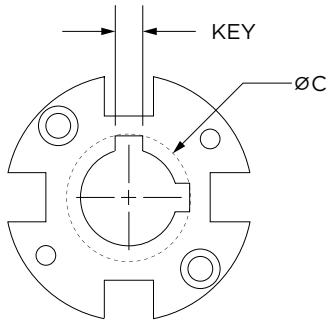


| | |
|---|---|
| A | HAUTEUR |
| B | DIAM. EXT. |
| C | DIAM. EXT. AXE |
| D | MEPLAT |
| E | SORTIE D'AXE MAX. |
| F | VISSERIE DE FIXATION |
| G | TARAUDAGE |
| H | PROFONDEUR DU TARAUDAGE |

## IMPÉRIAL (in)

| TAILLE | A | ØB | ØC MAX[1] | E | F | G | H |
|---|---|---|---|---|---|---|---|
| **1** | 1.102 | 1.732 | 0.787 | 1.378 | M4x0.7x.39 | M4x0.7 | 0.315 |
| **2** | 1.378 | 2.126 | 0.866 | 1.772 | M5x0.8x.47 | M5x0.8 | 0.394 |
| **3** | 1.654 | 2.913 | 1.457 | 2.047 | M6x1.0x.59 | M6x1.0 | 0.472 |
| **4** | 2.165 | 3.504 | 1.772 | 2.638 | M8x1.0x.78 | M8x1.0 | 0.827 |
| **5** | 2.362 | 4.488 | 2.559 | 3.740 | M8x1.25x.78 | M8x1.25 | 0.630 |
| **6** | 2.362 | 5.079 | 3.504 | 3.150 | M8x1.25x.78 | M8x1.25 | 0.630 |
| **7** | 4.331 | 8.504 | 4.724 | 4.685 | M10x1.5x1.18 | M10x1.5 | 0.866 |

| TAILLE DU BOÎTIER | CODE DE VANNE | DIMENSIONS DE L'AXE (in) | |
|---|---|---|---|
| | | DOUBLE D [ØC x D] | ALÉSAGE ET CLAVETTE [ØC x CLAVETTE] |
| **1** | A | 0.55 x 0.39 | --- |
| | B | 0.63 x 0.43 | --- |
| | C | 0.75 x 0.51 | --- |
| **2** | B | 0.63 x 0.4 | --- |
| | C | 0.75 x 0.5 | --- |
| **3** | C | 0.75 x 0.51 | --- |
| | D | 0.87 x 0.63 | --- |
| | E | 1.18 x 0.87 | --- |
| **4** | E | 1.18 x 0.87 | --- |
| | F | --- | 1.38 w/ 0.39 |
| **5** | F | --- | 1.38 w/ 0.39 |
| | G | --- | 1.97 w/ 0.47 x 0.39 |
| **6** | G | --- | 1.97 w/ 0.47 x 0.39 |
| | H | --- | 2.50 w/ 0.47 x 0.625 |
| **7** | G | --- | 1.97 w/ 0.47 x 0.39 |
| | H | --- | 2.50 w/ 0.625 |
| | F25-2 | --- | 3.00 w/ 0.75 |

## MÉTRIQUE (mm)

| TAILLE | A | ØB | ØC MAX[1] | E | F | G | H |
|---|---|---|---|---|---|---|---|
| **1** | 28 | 44 | 20 | 35 | M4x0.7x10 | M4x0.7 | 8 |
| **2** | 35 | 54 | 22 | 45 | M5x0.8x12 | M5x0.8 | 10 |
| **3** | 46 | 74 | 37 | 52 | M6x1.0x15 | M6x1.0 | 12 |
| **4** | 55 | 89 | 45 | 67 | M8x1.0x20 | M8x1.0 | 21 |
| **5** | 60 | 114 | 65 | 95 | M8x1.25x20 | M8x1.25 | 16 |
| **6** | 77 | 129 | 89 | 80 | M8x1.25x20 | M8x1.25 | 16 |
| **7** | 110 | 216 | 120 | 119 | M10x1.5x30 | M10x1.5 | 22 |

| TAILLE DU BOÎTIER | CODE DE VANNE | DIMENSIONS DE L'AXE (mm) | |
|---|---|---|---|
| | | DOUBLE D [ØC x D] | ALÉSAGE ET CLAVETTE [ØC x CLAVETTE] |
| **1** | A | 14 x 10 | --- |
| | B | 16 x 11 | --- |
| | C | 19 x 13 | --- |
| **2** | B | 16 x 11 | --- |
| | C | 19 x 13 | --- |
| **3** | C | 19 x 13 | --- |
| | D | 22 x 16 | --- |
| | E | 30 x 22 | --- |
| **4** | E | 30 x 22 | --- |
| | F | --- | 35 w/ 10 |
| **5** | F | --- | 35 w/ 10 |
| | G | --- | 50 w/ 12 x 10 |
| **6** | G | --- | 50 w/ 12 x 10 |
| | H | --- | 63.5 w/ 15.9 |
| **7** | G | --- | 50 w/ 12 x 10 |
| | H | --- | 63.5 w/ 15.9 |
| | F25-2 | --- | 76.2 w/ 19 |

**REMARQUES**
1. Un usinage en dehors du diamètre maximal autorisé peut endommager l'actionneur et annuler la garantie.
2. Les codes de vannes **A, B, C, D, et E** sont de type Double D. **F, G, H, et F25-2** sont de type Alésage et Clavette.

© 2025 BRAY INTERNATIONAL, INC. TOUS DROITS RÉSERVÉS. BRAY.COM

## NUMÉROS DES PLANS D'ENSEMBLE

| ÉTANCHE | NUMÉRO DE PLAN |
|---|---|
| Taille D'actionneur 1 avec Options, Dimensions | **GA-63797** |
| Taille D'actionneur 2 avec Options, Dimensions | **GA-63870** |
| Taille D'actionneur 3 avec Options, Dimensions | **GA-63883** |
| Taille D'actionneur 4 avec Options, Dimensions | **GA-63899** |
| Taille D'actionneur 5 avec Options, Dimensions | **GA-63902** |
| Taille D'actionneur 6 avec Options, Dimensions | **GA-63937** |
| Taille D'actionneur 7 avec Options, Dimensions | **GA-63938** |
| **ANTI-DÉFLAGRANT** | |
| Taille D'actionneur 1 avec Options, Dimensions | **GA-68374** |
| Taille D'actionneur 2 avec Options, Dimensions | **GA-68375** |
| Taille D'actionneur 3 avec Options, Dimensions | **GA-68376** |
| Taille D'actionneur 4 avec Options, Dimensions | **GA-68377** |
| Taille D'actionneur 5 avec Options, Dimensions | **GA-68378** |

## NUMÉROS DES SCHÉMAS DE CÂBLAGE DE L'ACTIONNEUR

**ALIMENTATION 24 V CA/CC**

| TAILLE ACT. | APPLICATION | BOÎTIER DE CONTRÔLE LOCAL | POTENTIOMÈTRE | POSITION TRANSMETTEUR | CONTACTS DE FIN DE COURSE AUX. SUPPLÉMENTAIRES | INTERRUPTEURS DE COUPLE AUX. SUPPLÉMENTAIRES | NUMÉRO DE SCHÉMA DE CÂBLAGE |
|---|---|---|---|---|---|---|---|
| 1 | Tout ou Rien | NON | NON | NON | NON | NON | WD-000669 |
| 2 - 5 | Tout ou Rien | NON | NON | NON | NON | NON | WD-000667 |

**ALIMENTATION 24 V CC**

| TAILLE ACT. | APPLICATION | BOÎTIER DE CONTRÔLE LOCAL | POTENTIOMÈTRE | POSITION TRANSMETTEUR | CONTACTS DE FIN DE COURSE AUX. SUPPLÉMENTAIRES | INTERRUPTEURS DE COUPLE AUX. SUPPLÉMENTAIRES | NUMÉRO DE SCHÉMA DE CÂBLAGE |
|---|---|---|---|---|---|---|---|
| 1 | Régulation | NON | OUI | NON | NON | NON | WD-000676 |
| 1 | Régulation | OUI | OUI | NON | NON | NON | WD-000646 |
| 2 - 5 | Régulation | NON | OUI | NON | NON | NON | WD-000674 |
| 2 - 5 | Régulation | OUI | OUI | NON | NON | NON | WD-000630 |

**ALIMENTATION MONOPHASÉ**

| TAILLE ACT. | APPLICATION | BOÎTIER DE CONTRÔLE LOCAL | POTENTIOMÈTRE | POSITION TRANSMETTEUR | CONTACTS DE FIN DE COURSE AUX. SUPPLÉMENTAIRES | INTERRUPTEURS DE COUPLE AUX. SUPPLÉMENTAIRES | NUMÉRO DE SCHÉMA DE CÂBLAGE |
|---|---|---|---|---|---|---|---|
| 1 | Tout ou Rien | NON | NON | NON | NON | NON | WD-000683 |
| 1 | Tout ou Rien | OUI | NON | NON | NON | NON | WD-000644 |
| 2 - 5 | Tout ou Rien | NON | NON | NON | NON | NON | WD-000661 |
| 2 - 5 | Tout ou Rien | OUI | NON | NON | NON | NON | WD-000656 |
| 1 | Régulation | NON | OUI | NON | NON | NON | WD-000682 |
| 1 | Régulation | OUI | OUI | NON | NON | NON | WD-000642 |
| 2 - 5 | Régulation | NON | OUI | NON | NON | NON | WD-000680 |
| 2 - 5 | Régulation | OUI | OUI | NON | NON | NON | WD-000627 |

**ALIMENTATION TRIPHASÉ**

| TAILLE ACT. | APPLICATION | BOÎTIER DE CONTRÔLE LOCAL | POTENTIOMÈTRE | POSITION TRANSMETTEUR | CONTACTS DE FIN DE COURSE AUX. SUPPLÉMENTAIRES | INTERRUPTEURS DE COUPLE AUX. SUPPLÉMENTAIRES | NUMÉRO DE SCHÉMA DE CÂBLAGE |
|---|---|---|---|---|---|---|---|
| 1 | Régulation | NO | OUI | NON | NON | NON | WD-000641 |
| 1 | Régulation | OUI | OUI | NON | NON | NON | WD-000636 |
| 2 - 5 | Régulation | NON | OUI | NON | NON | NON | WD-000645 |
| 2 - 5 | Régulation | OUI | OUI | NO | NO | NO | WD-000623 |

**REMARQUES:**

1. Le tableau présente les numéros de schémas de câblage de base pour les modes Tout ou Rien ou Régulation, avec ou sans boîtier de contrôle local.
2. Pour ce qui est des autres configurations possibles de schémas de câblage, veuillez consulter l'usine.

© 2025 BRAY INTERNATIONAL, INC. TOUS DROITS RÉSERVÉS. BRAY.COM

DEPUIS 1986, BRAY PROPOSE DES SOLUTIONS DE CONTRÔLE DE DÉBIT POUR UNE VARIÉTÉ DE SECTEURS À TRAVERS LE MONDE.

VISITEZ LE SITE **BRAY.COM** POUR EN SAVOIR PLUS SUR LES PRODUITS BRAY ET LES SITES PRÈS DE CHEZ VOUS.


## SIÈGE SOCIAL

**Bray International, Inc.**
13333 Westland East Blvd.
Houston, Texas 77041
Tel: +1.281.894.5454



Toutes les déclarations, informations techniques et recommandations contenues dans ce bulletin sont destinées à un usage général uniquement. Consultez les représentants Bray ou l'usine pour les exigences spécifiques et la sélection de matériaux pour votre application prévue. Nous nous réservons le droit de changer ou de modifier la conception du produit ou le produit sans avis préalable. Brevets délivrés et déposés dans le monde entier.
Bray® est une marque commerciale déposée de Bray International, Inc.

© 2025 BRAY INTERNATIONAL, INC. TOUS DROITS RÉSERVÉS. BRAY.COM



FR_TSM_S76_Electric Actuator_20250127